Ersatzteilkatalog

ECO – Gießarm GA 4/5/6

spare part book

ECO – springkling arm GA 4/5/6

Gießarm GA 4/5/6

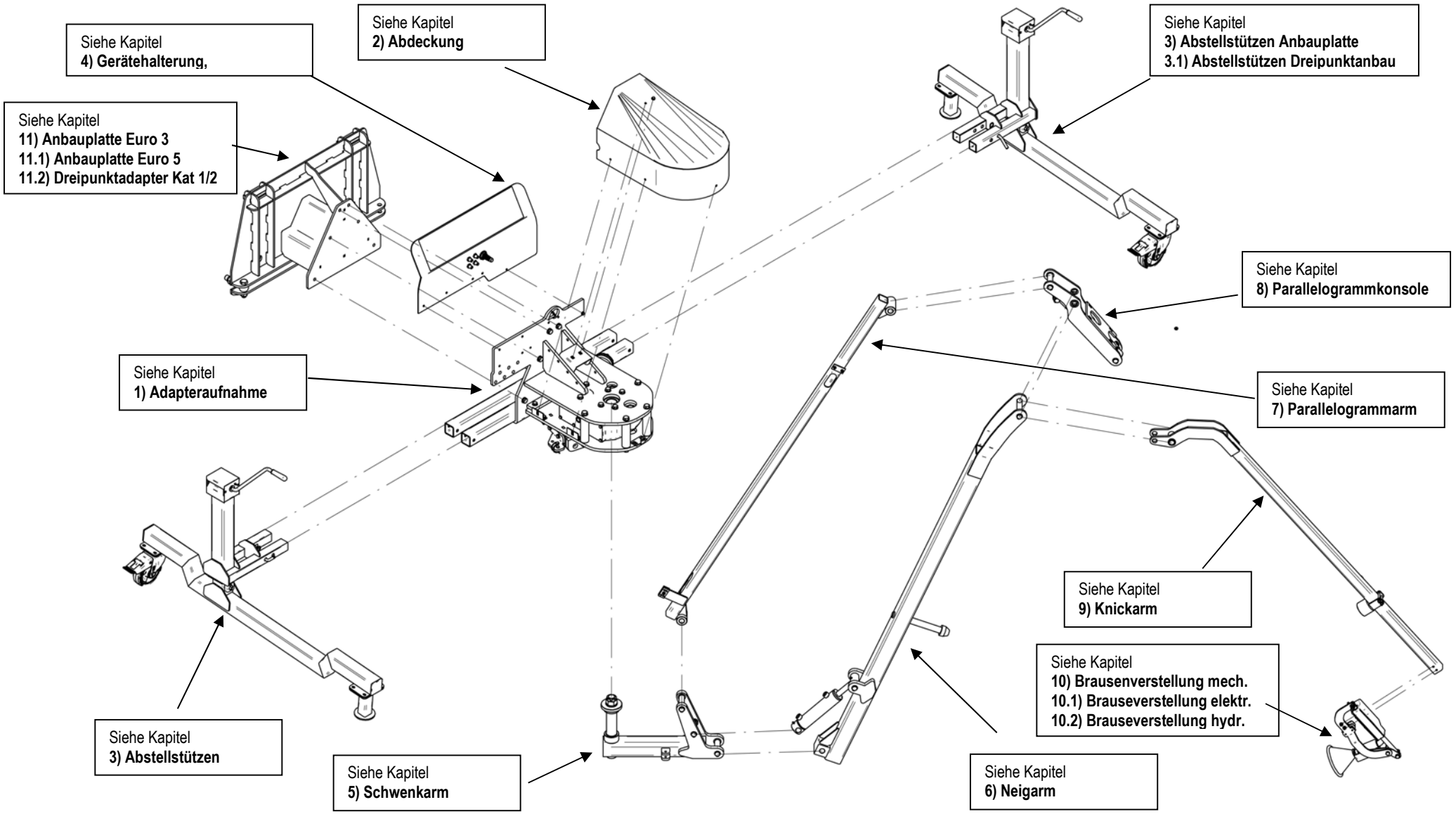
Siehe Kapitel
4) Gerätehalterung,
Siehe Kapitel
2) Abdeckung
Siehe Kapitel
3) Abstellstützen Anbauplatte
3.1) Abstellstützen Dreipunktanbau
Siehe Kapitel
11) Anbauplatte Euro 3
11.1) Anbauplatte Euro 5
11.2) Dreipunktadapter Kat 1/2
Siehe Kapitel
8) Parallelogrammkonsole
Siehe Kapitel
1) Adapteraufnahme
Siehe Kapitel
7) Parallelogrammarm
Siehe Kapitel
9) Knickarm
Siehe Kapitel
10) Brausenverstellung mech.
10.1) Brauseverstellung elektr.
10.2) Brauseverstellung hydr.
Siehe Kapitel
3) Abstellstützen
Siehe Kapitel
5) Schwenkarm
Siehe Kapitel
6) Neigarm

1) Adapteraufnahme / component adapter

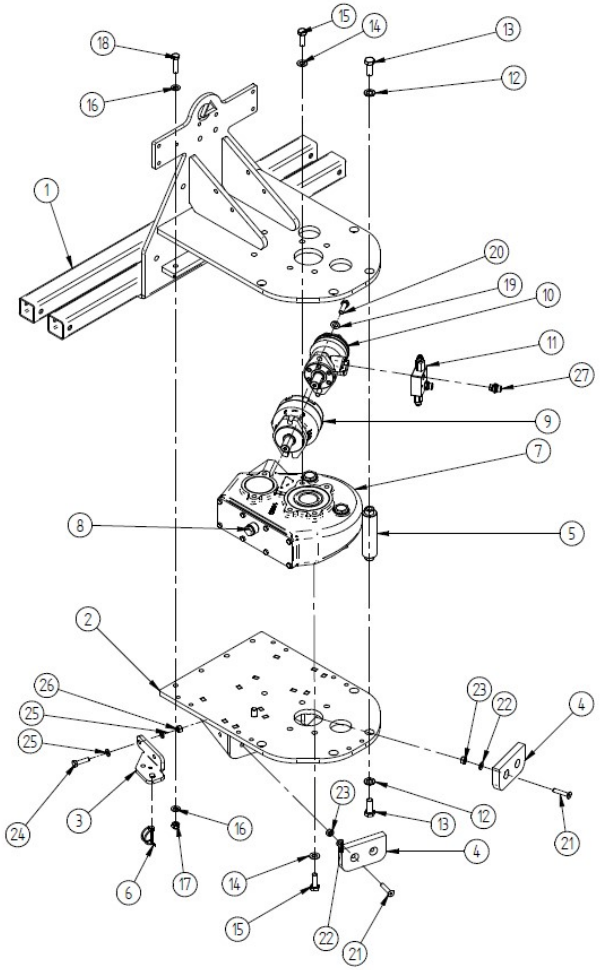

Pos.Nr.:	Artikelnr.:	Bezeichnung:	name:	EC
1	00GA6-0041	Adapter schraubbar für RT-250 Getriebe	component adapter	1
2	00GA6-0006	Adapteraufnahme Platte unterer Teil	component adapter lower part	1
3	00GA6-0011	Transportsicherungslasche adapterseitig	transportation lock	1
4	00GA6-0017	Anschlagpuffer Polyurethan	bumper stop	2
5	00GA6-0013	Distanzierung Adapterplatten oben/unten	stand-off part	4
6	9KSR-10/70	Rohrklappstecker	locking pin	1
7	00GA6-0029	Schwenkgetriebe RT-250	slewing gear	1
8	4ZU-0002	Ölstandsauge ½“	oil gauge	1
9	4M-BR-0001	Hydraulikmotorbremse SAE A-Flansch	hydraulic brake	1
10	4M-EP125	Hydraulikmotor	hydraulic motor	1
11	4V-0703	Schockventil	pressure limit valve	1
12	9B-16	Scheibe	washer	8
13	9S-16/40	Schraube	screw	8
14	9B-14	Scheibe	washer	12
15	9S-14/40	Schraube	screw	12
16	9B-12	Scheibe	washer	8
17	9MS-12	Mutter	nut	4
18	9S-12/50S	Schraube	screw	4
19	9B-12	Scheibe	washer	2
20	9S-12/35	Schraube	screw	2
21	9SKI-10/45	Schraube	screw	4
22	9B-10	Scheibe	washer	4
23	9MS-10	Mutter	nut	4
24	9S-10/40	Schraube	screw	2
25	9B-10	Scheibe	washer	4
26	9MS-10	Mutter	nut	2
27	4R-XGE8L3/8	gerader Einschrauber 8L-3/8“	rear fitting 8L-3/8“	2

2) Abdeckung / coverage

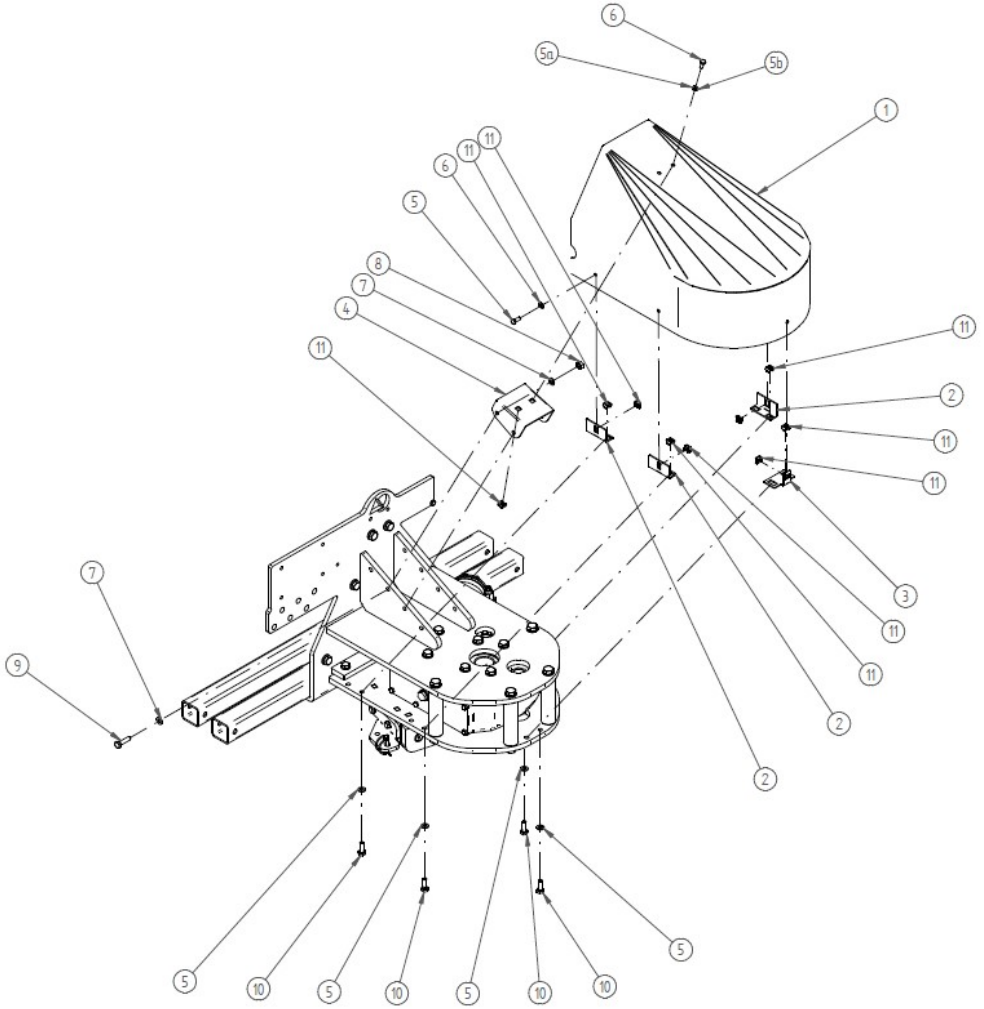

Pos.Nr.:	Artikelnr.:	Bezeichnung:	name:	EC
1	00GA6-0024	Abdeckhaube	coverage	1
2	00GA6-0027	Halter Abdeckhaube unten seitlich	fastener of coverage	3
3	00GA6-0026	Halter Abdeckhaube unten vorne	fastener of coverage	1
4	00GA6-0025	Halter Abdeckhaube oben	fastener of coverage	1
5a	9B-8/24/2-N	Scheibe	washer	6
5b	9B-8/24/2-P	Scheibe	washer	6
6	9SL-8/20-N	Schraube	screw	6
7	9B-10	Scheibe	washer	8
8	9MS-10	Mutter	nut	4
9	9S-10/40	Schraube	screw	4
10	9S-8/40	Schraube	screw	8
11	9MC-8/1.8-3.2	Käfigmutter	captive nut	6

3) Abstellstützen Anbauplatte / adjustable storing support

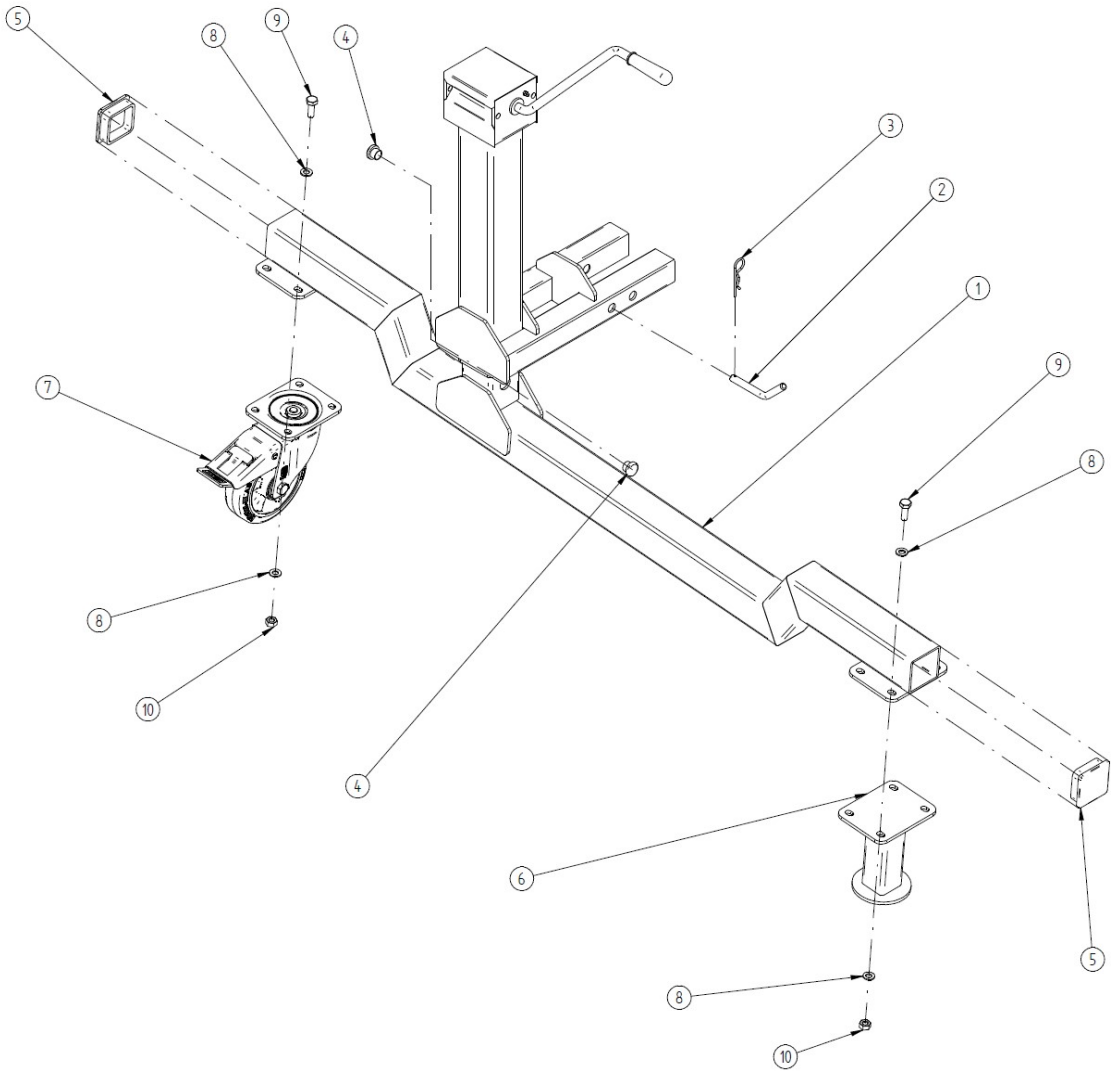

Pos.Nr.:	Artikelnr.:	Bezeichnung:	name:	EC
1a	00GA6-0022	Abstellstütze groß links (nicht abgebildet)	adjustable storing support left (not pictured)	1
1b	00GA6-0023	Abstellstütze groß rechts	adjustable storing support right	1
2	0091-0265-0003	Absteckbolzen	fastening bolt	2
3	9FS-3	Federstecker	clip connector	2
4	10VS-25	Rohrstopfen	sealing end	4
5	10VS-70/70	Formrohrstopfen	sealing end	4
6	00GA6-0033	Radersatzteil	wheel-dummy	4
7	6A-160-0005	Lenkrolle gebremst (Sonderausstattung)	guide roll	4
8	9B-10	Scheibe	washer	32
9	9S-10/40	Schraube	screw	16
10	9MS-10	Mutter	nut	16
11	00GA6-0039	Verbindungsformrohr (nicht abgebildet)	connection tube (not pictured)	1

3.1) Abstellstützen Dreipunktanbau / storing support three-point linkage

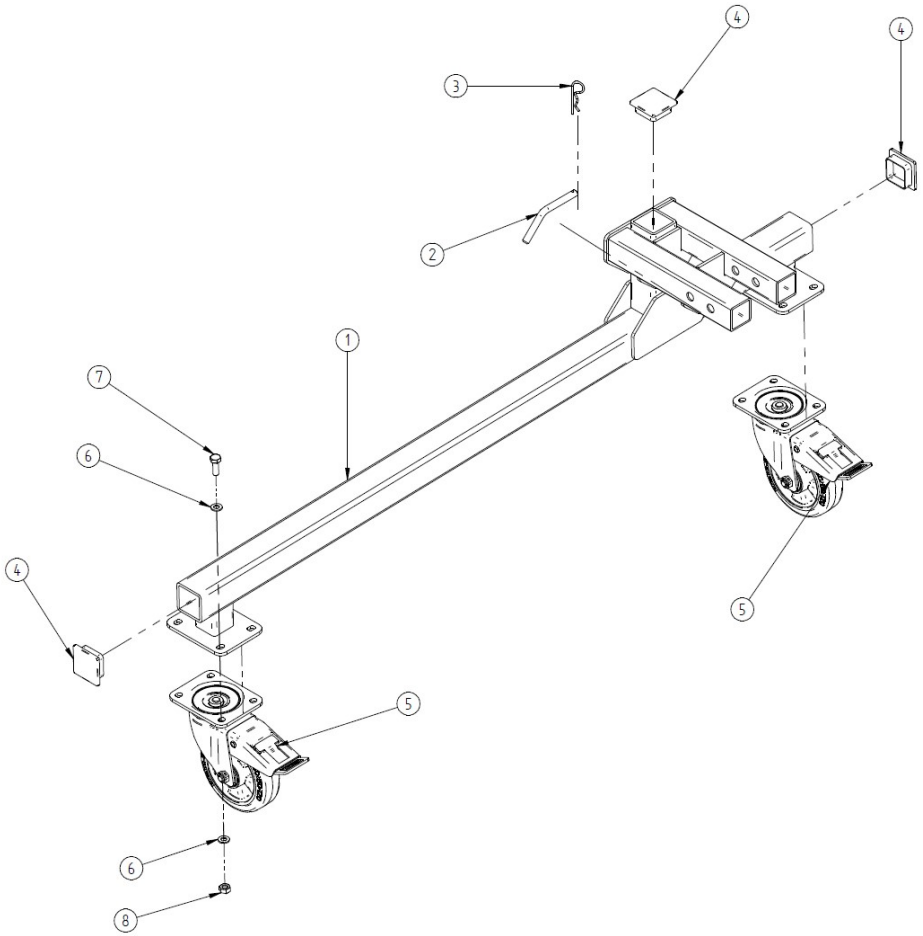

Pos.Nr.:	Artikelnr.:	Bezeichnung:	name:	EC
1a	00GA6-0037	Abstellstütze links Dreipunktanbau (nicht abgebildet)	storing support left for three-point-linkage (not pictured)	1
1b	00GA6-0038	Abstellstütze rechts Dreipunktanbau	storing support right for three-point-linkage	1
2	0091-0265-0003	Absteckbolzen	fastening bolt	2
3	9FS-3	Federstecker	clip connector	2
4	10VS-60/60	Formrohrstopfen	sealing end	4
5	6A-160-0005	Lenkrolle gebremst (Sonderausstattung)	guide roll	4
6	9B-10	Scheibe	washer	32
7	9S-10/40	Schraube	screw	16
8	9MS-10	Mutter	nut	16
9	00GA6-0039	Verbindungsformrohr (nicht abgebildet)	connection tube (not pictured)	1

4) Gerätehalterung / equipment holding

4.1 Gerätehalterung Standard / equipment holding standard

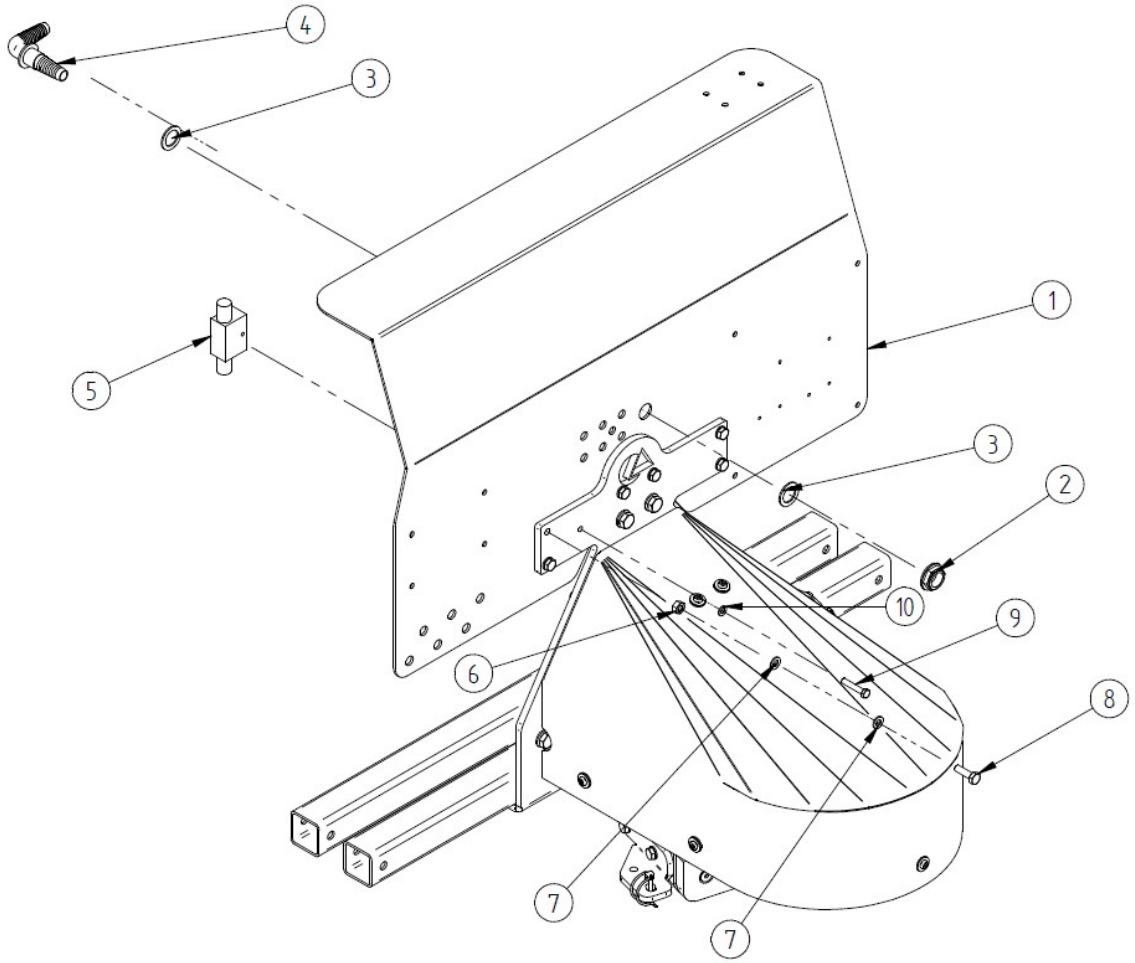

Pos.Nr.:	Artikelnr.:	Bezeichnung:	name:	EC
1	00GA6-0042	Blech Aufkleber/Verschlauchung	support-sheet for piping	1
2	8V-0021-002	Mutter Schlauchanschluss ¾“ IG	nut for hose clip	1
3	8V-0037	Flachdichtung für G3/4“ Gewinde	flat seal	2
4	8V-0031	Tankanschluss 90° G3/4“	hose clip	1
5	4V-0404	Enstperrbares Rückschlagventil	check valve	1
6	9MS-10	Mutter	nut	6
7	9B-10	Scheibe	washer	12
8	9S-10/35	Schraube	screw	6
9	9S-8/45	Schraube	screw	1
10	9B-8	Scheibe	washer	1

4.2 Gerätehalterung Mengenregelventil / equipment holding flow control valve

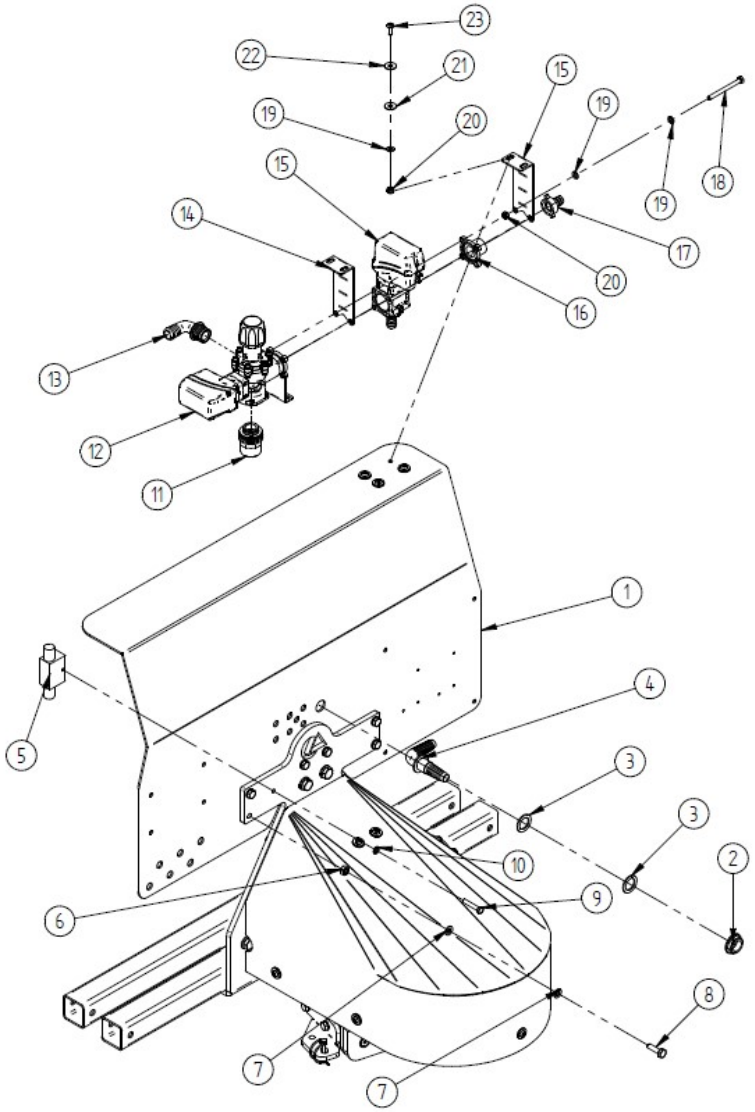

Pos.Nr.:	Artikelnr.:	Bezeichnung:	name:	EC
1	00GA6-0042	Halteblech	support-sheet for flow control valve	1
2	8V-0021-002	Mutter Schlauchanschluss ¾“ IG	nut for hose clip	1
3	8V-0037	Flachdichtung für G3/4“ Gewinde	flat seal	2
4	8V-0031	Tankanschluss 90° G3/4“	hose clip	1
5	4V-0404	Enstperrbares Rückschlagventil	check valve	1
6	9MS-10	Mutter	nut	6
7	9B-10	Scheibe	washer	12
8	9S-10/35	Schraube	screw	6
9	9S-8/45	Schraube	screw	1
10	9B-8	Scheibe	washer	1
11	8V-0177	Anschluss Retourleitung	hose connection	1
12	8V-0501	Hauptschaltventil	master valve	1
13	8V-0178	90° Tülle Hauptventil	hose clip	1
14	00SWA-P-0068	Halter Mengenregelventil	dupport master valve	2
15	8V-0517	Proportionalregelventil	flow control valve	1
16	8V-0179	Adapter fem. Prop-Ventil 1“	hose clip	1
17	8V-A19-1IG-90	Armatur 90° - 19mm auf 1“ IG	hose clip	1
18	9S-8/90S	Schraube	screw	4
19	9B-8	Scheibe	washer	8
20	9MS-8	Mutter	nut	4
21	9B-8/24/2-P	Scheibe	washer	4
22	9B-8/24/2-N	Scheibe	washer	4
23	9SL-8/20-N	Schraube	screw	4
24	8V-0535	Steuerung: Bedieneinheit Haupt und Prop-Ventil (ohne Abbildung)	sontrol unit (not pictured)	

4.3 Gerätehalterung mit 1xUVE / equipment holding 1xUVE

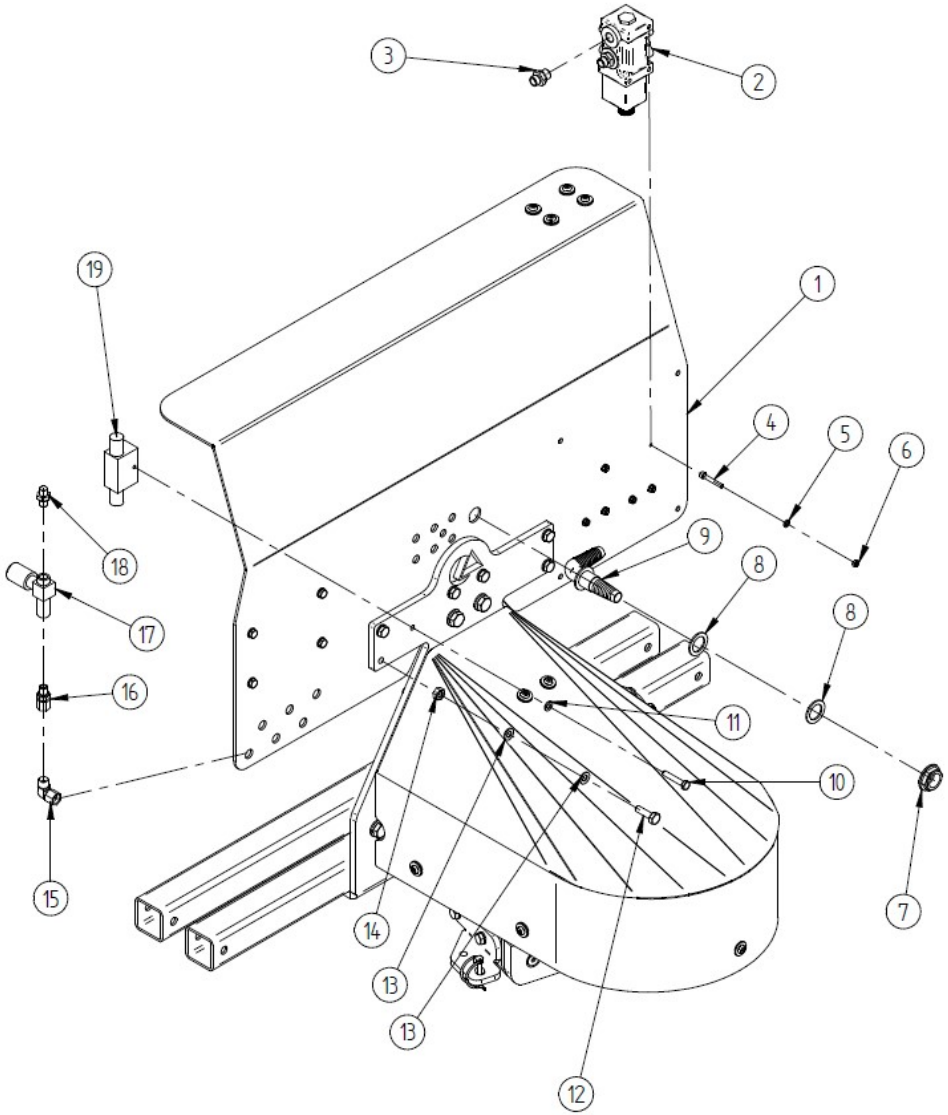

Pos.Nr.:	Artikelnr.:	Bezeichnung:	name:	EC
1	00GA6-0042	Blech Aufkleber/Verschlauchung	support-sheet for piping	1
2	4V-0203	Umschaltventil	changeover valve	1
3	4R-XGE8L3/8	gerader Einschrauber 8L-3/8“	rear fitting 8L-3/8“	6
4	9SZI-6/40	Schraube	screw	3
5	9B-6	Scheibe	washer	3
6	9MS-6	Mutter	nut	3
7	8V-0021-002	Mutter Schlauchanschluss 3/4“ IG	nut for hose clip	1
8	8V-0037	Flachdichtung für G3/4“ Gewinde	flat seal	2
9	8V-0031	Tankanschluss 90° G3/4“	hose clip	1
10	9MS-10	Mutter	nut	6
11	9B-10	Scheibe	washer	12
12	9S-10/35	Schraube	screw	6
13	9S-8/45	Schraube	screw	1
14	9B-8	Scheibe	washer	1
15	4R-XEVW8L	einstellbarer Winkelstutzen 8L	adjustable angleconnectionlop 8L	6
16	4R-XEGE8L1/4	Einschrauber	male connector	6
17	4V-DRR1/4	Drosselrückschlagventil 1/4“	throttle ceck valve 1/4“	6
18	4R-XGE8L1/4	gerader Einschrauber 8L-1/4“	rear fitting 8L-1/4“	6
19	4V-0404	Enstperrbares Rückschlagventil	check valve	1
20	11S-0200	Steuerung UVE (nicht abgebildet)	control unit UVE (not pictured)	1

4.4 Gerätehalterung Ventilblock / equipment holding valve block

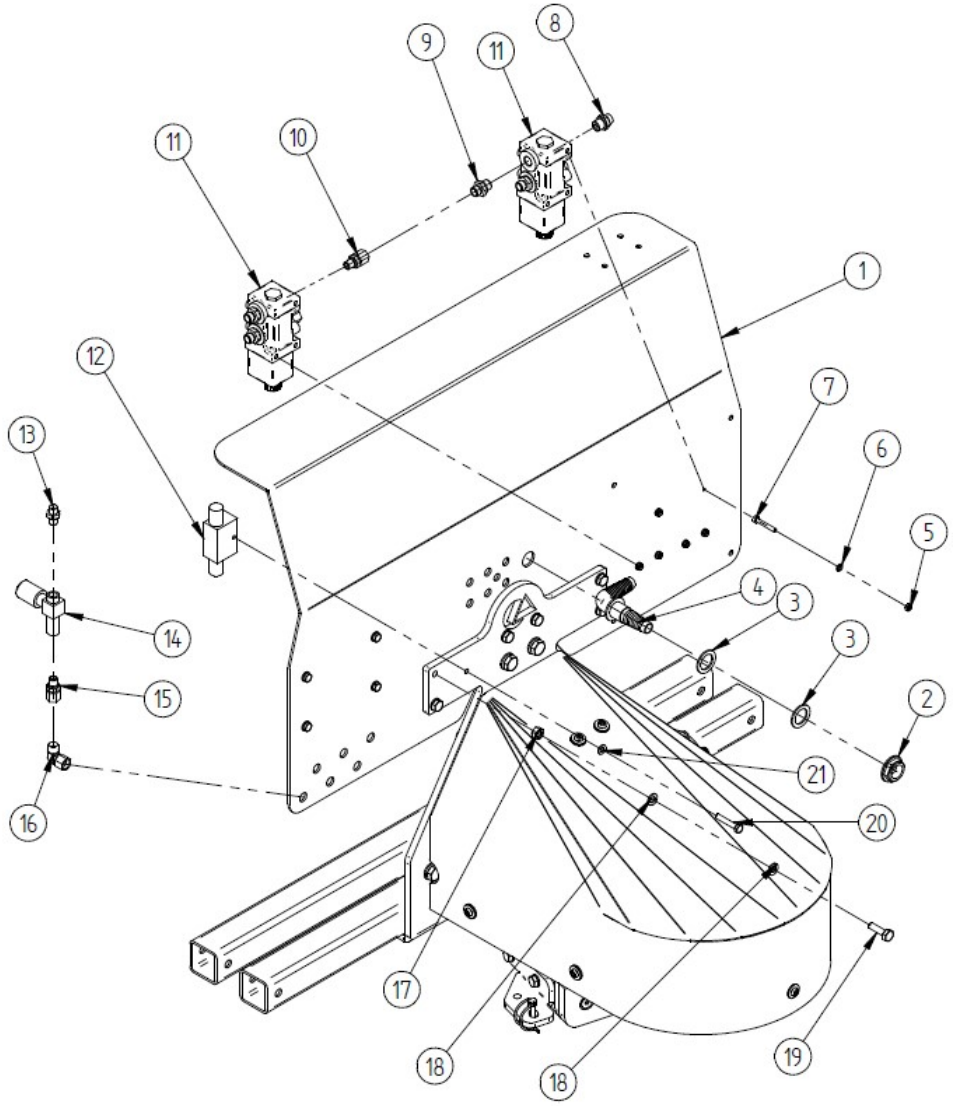

Pos.Nr.:	Artikelnr.:	Bezeichnung:	name:	EC
1	00GA6-0042	Blech Aufkleber/Verschlauchung	support-sheet for piping	1
2	8V-0021-002	Mutter Schlauchanschluss 3/4“ IG	nut for hose clip	1
3	8V-0037	Flachdichtung für G3/4“ Gewinde	flat seal	2
4	8V-0031	Tankanschluss 90° G3/4“	hose clip	1
5	9MS-6	Mutter	nut	6
6	9B-6	Scheibe	washer	6
7	9SZI-6/40	Schraube	screw	6
8	4R-XGE8L3/8	gerader Einschrauber 8L-3/8“	rear fitting 8L-3/8“	8
9	4R-XGE10L3/8	gerader Einschrauber 10L-3/8“	rear fitting 10L-3/8“	2
10	4R-XEGE810L3/8	Einschrauber	male connector	2
11	4V-0203	Umschaltventil	changeover valve	2
12	4V-0404	Enstperrbares Rückschlagventil	check valve	1
13	4R-XGE8L1/4	gerader Einschrauber 8L-1/4“	rear fitting 8L-1/4“	6
14	4V-DRR1/4	Drosselrückschlagventil 1/4“	throttle ceck valve 1/4“	6
15	4R-XEGE8L1/4	Einschrauber	male connector	6
16	4R-XEVW8L	einstellbarer Winkelstutzen 8L	adjustable angleconnectionlop 8L	6
17	9MS-10	Mutter	nut	6
18	9B-10	Scheibe	washer	12
19	9S-10/35	Schraube	screw	6
20	9S-8/45	Schraube	screw	1
21	9B-8	Scheibe	washer	1
22	11S-0204	Steuerung (nicht abgebildet)	control unit (not pictured)	1

4.5 Gerätehalterung PVG / equipment holding PVG

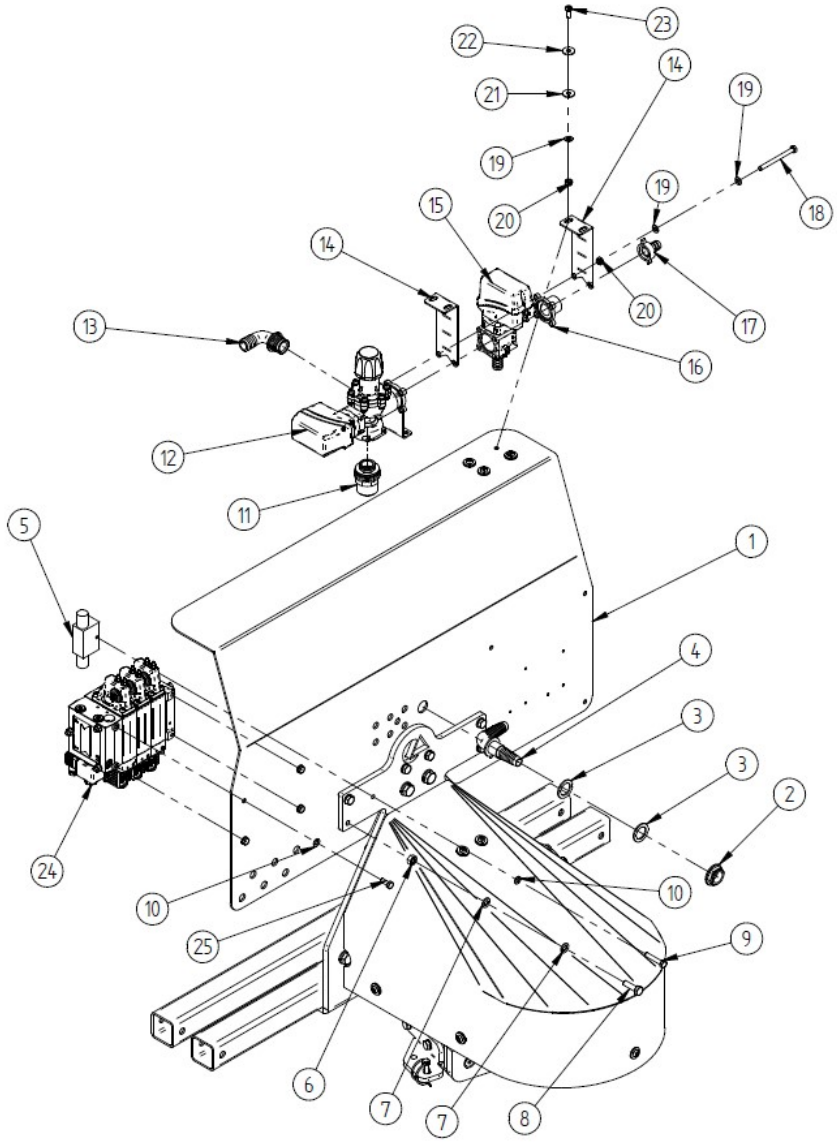

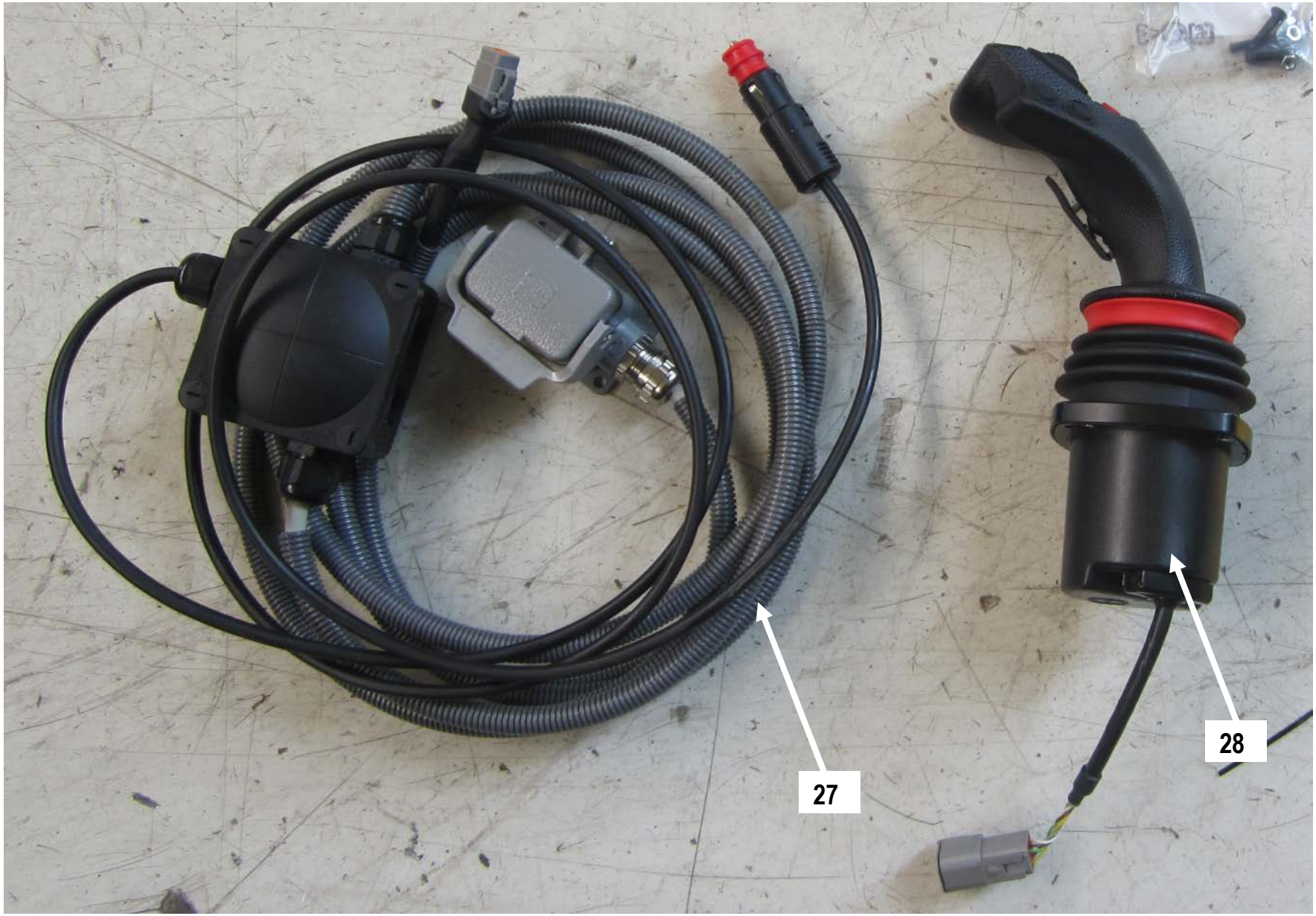
27
28

Pos.Nr.:	Artikelnr.:	Bezeichnung:	name:	EC
1	00GA6-0042	Halteblech	support-sheet for flow control valve	1
2	8V-0021-002	Mutter Schlauchanschluss ¾“ IG	nut for hose clip	1
3	8V-0037	Flachdichtung für G3/4“ Gewinde	flat seal	2
4	8V-0031	Tankanschluss 90° G3/4“	hose clip	1
5	4V-0404	Enstperrbares Rückschlagventil	check valve	1
6	9MS-10	Mutter	nut	6
7	9B-10	Scheibe	washer	12
8	9S-10/35	Schraube	screw	6
9	9S-8/45	Schraube	screw	1
10	9B-8	Scheibe	washer	5
11	8V-0177	Anschluss Retourleitung	hose connection	1
12	8V-0501	Hauptschaltventil	master valve	1
13	8V-0178	90° Tülle Hauptventil	hose clip	1
14	00SWA-P-0068	Halter Mengenregelventil	dupport master valve	2
15	8V-0517	Proportionalregelventil	flow control valve	1
16	8V-0179	Adapter fem. Prop-Ventil 1“	hose clip	1
17	8V-A19-1IG-90	Armatur 90° - 19mm auf 1“ IG	hose clip	1
18	9S-8/90S	Schraube	screw	4
19	9B-8	Scheibe	washer	8
20	9MS-8	Mutter	nut	4
21	9B-8/24/2-P	Scheibe	washer	4
22	9B-8/24/2-N	Scheibe	washer	4
23	9SL-8/20-N	Schraube	screw	4
24	4V-PVB-0001	Proportionalventilblock	main hydraulic valve	1
25	9S-8/25	Schraube	screw	4
26	11S-0215	Joystick JS1H Proportionalsteuerung	joystick	1
27	00GA6-0040	Verbindungskabel Proportionalsteuerung	connection cable	1

4.5.1 Verteilerkasten PVG / junction box PVG

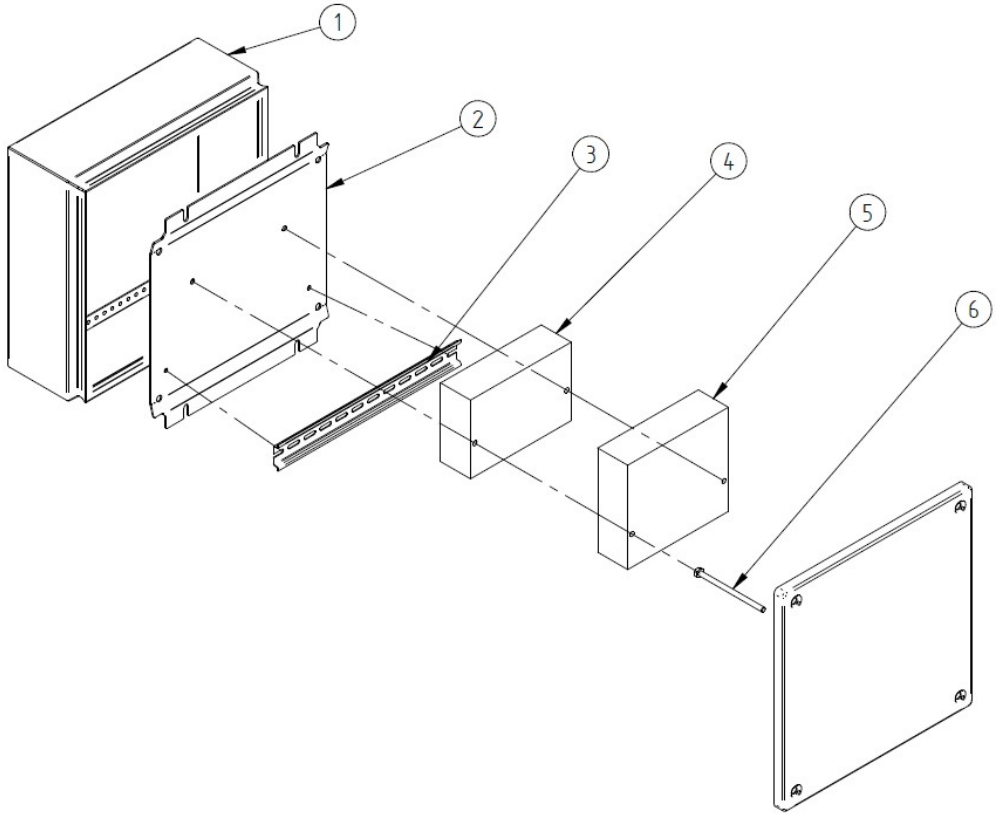

Pos.Nr.:	Artikelnr.:	Bezeichnung:	name:	EC
1	11-0309	Verteilerkasten 300x300x120	Junction box	1
2	00GA3-0029	Montageblech Klemmenkasten tief 300x300x120	Support sheet junction box	1
3	11-0312	Hutschiene 35x280	Cap rail	1
4	11S-0214	Controller MC012-110	Controller MC012-110	1
5	11S-0213	Controller OX024-110	Controller OX024-110	1
6	9S-6/100S	Schraube	Screw	1

5) Schwenkarm / swivel arm

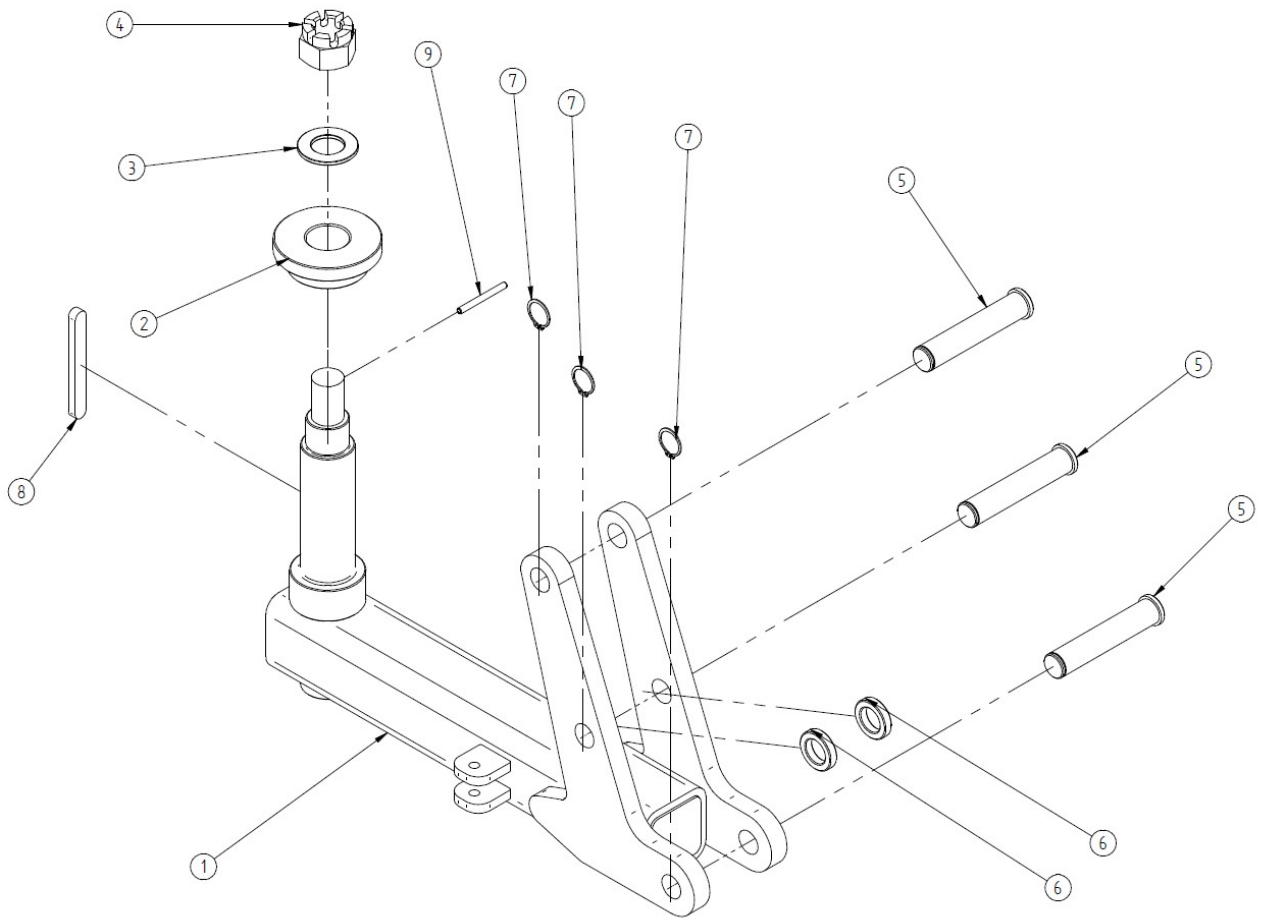

Pos.Nr.:	Artikelnr.:	Bezeichnung:	name:	EC
1	00GA6-0002	Schwenkarm für Getriebe	swivel arm	1
2	00GA6-0010	Axiales Fixierungsstück	axial fixation device	1
3	9B-30	Scheibe	washer	1
4	9MK-30	Kronenmutter	crown nut	1
5	00GA6-0018	Absteckbolzen	fastening bolt	3
6	00GA6-0014	Distanzbuchse Zylinder Schwenkarm	distance bush	2
7	9SRW-25/1.2	Wellensicherungsring	snap ring	3
8	9PF-14/9/120	Passfeder	fit-in key	1
9	9SP-6.3/50-N	Splint	splint	1

6) Neigarm / tilting arm

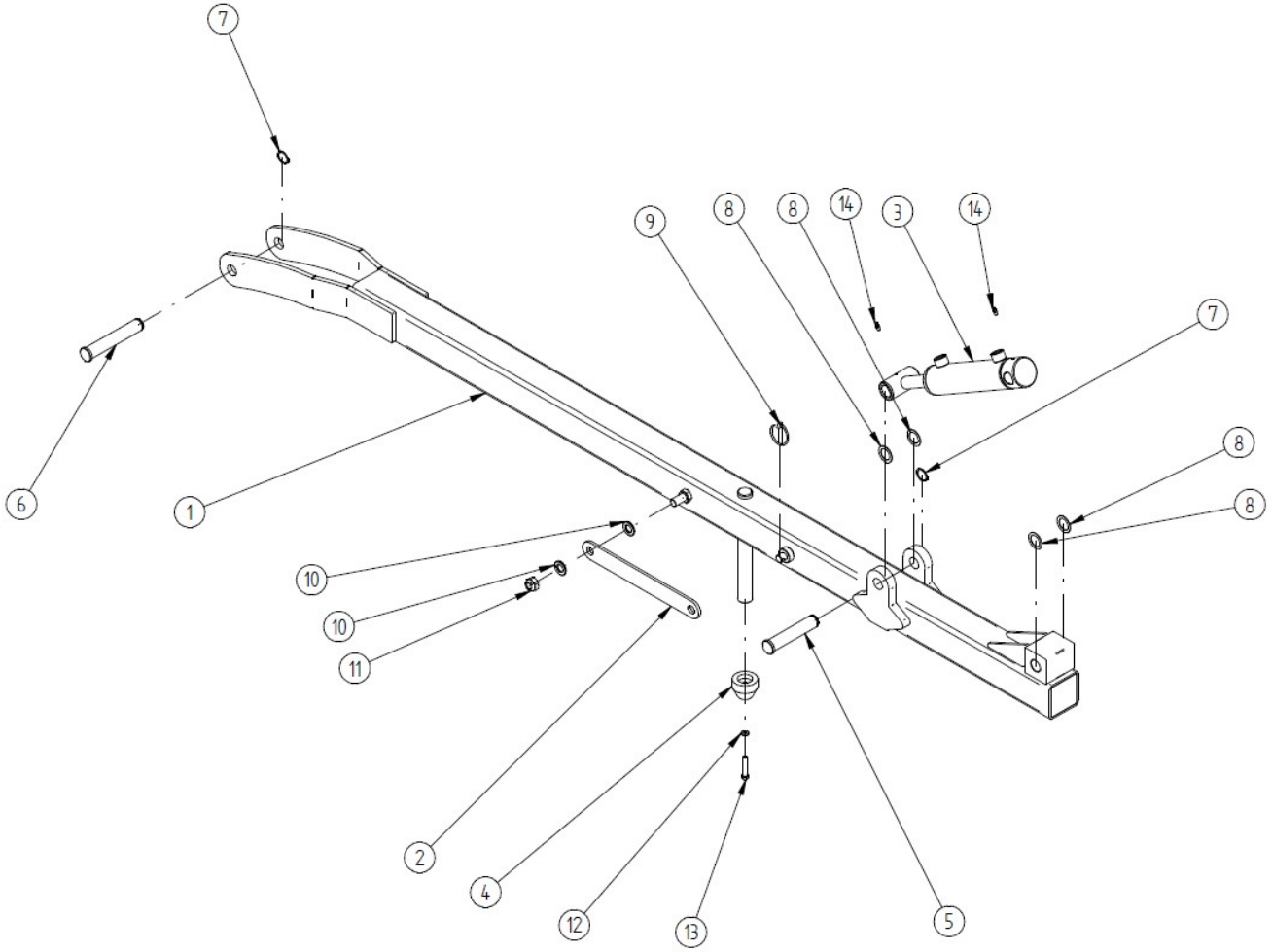

Pos.Nr.:	Artikelnr.:	Bezeichnung:	name:	EC
1	00GA6-0003; 00GA5-0001; 00GA4-0001	Neigarm GA6 Neigarm GA5 Neigarm GA4	tilting arm GA6 tilting arm GA5 tilting arm GA4	1
2	00GA6-0028	Transportsicherungslasche	transportation lock	1
3	4Z-0085	Neigzylinder	hydraulic cylinder	1
4	00GA6-0016	Arretierung Knickarm Polyamid	adjusting device tipping arm	1
5	00GA6-0018	Absteckbolzen	fastening bolt	1
6	00GA6-0019	Absteckbolzen	fastening bolt	1
7	9SRW-25/1.2	Wellensicherungsring	snap ring	2
8	9B-25/36/1	Passscheibe	fitted washer	
9	9KS-4.5	Klappstecker	locking pin	1
10	9B-16	Scheibe	washer	2
11	9MS-16	Mutter	nut	1
12	9B-8	Scheibe	washer	1
13	9S-8/45	Schraube	screw	1
14	10SN-0001	Schmiermippel M6	grease nipple	2

7) Parallelogrammarm / connection bar

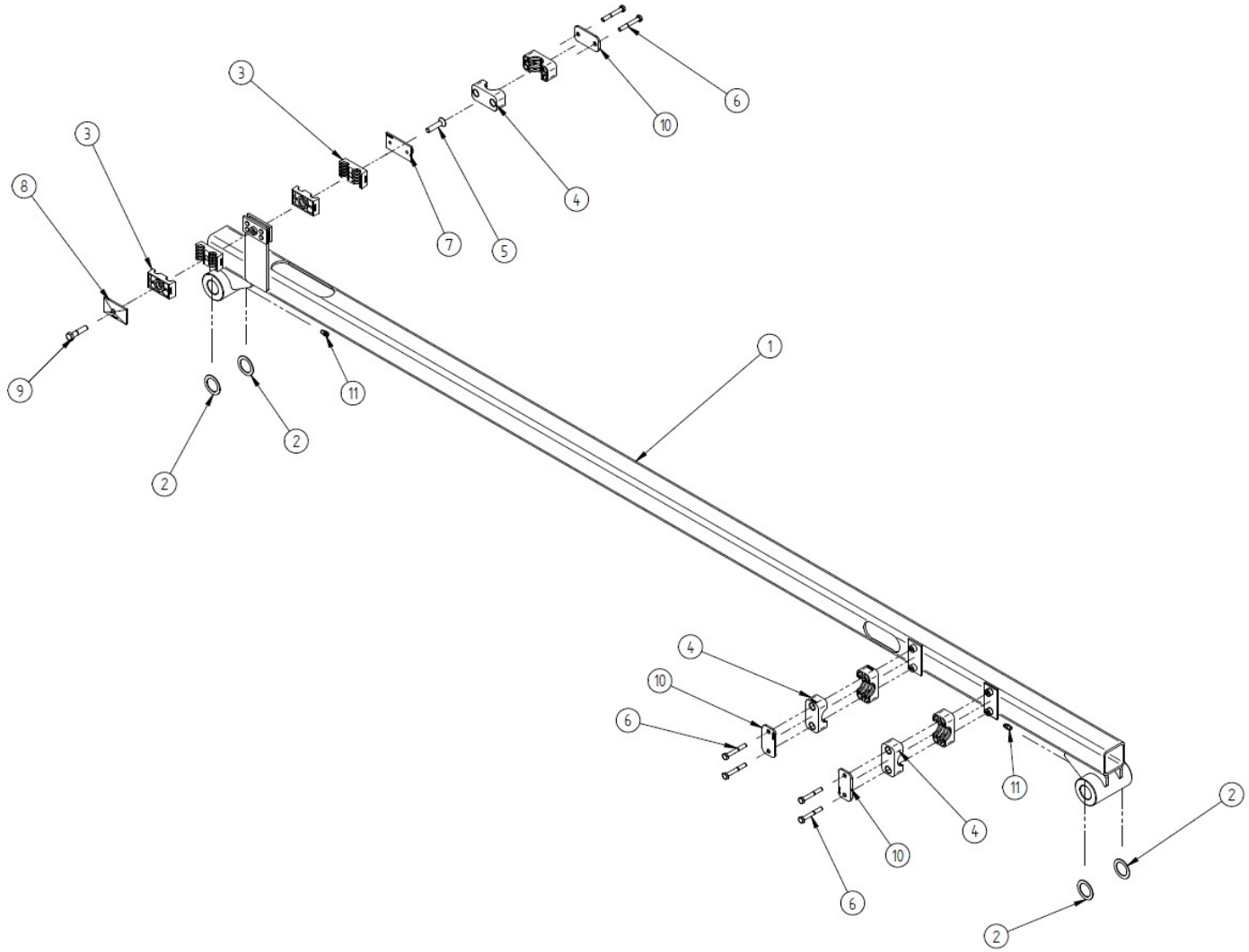

Pos.Nr.:	Artikelnr.:	Bezeichnung:	name:	EC
1	00GA6-0009 00GA5-0003 00GA4-0003	Zugstange GA6 Zugstange GA5 Zugstange GA4	connection bar GA6 connection bar GA5 connection bar GA4	1
2	9B-25/36/1	Passscheibe	fitted washer	
3	9RS-D13.5-2	Rohrschelle doppelt D13,5	clamp	2
4	9RS-E26.9-4	Rohrschelle einfach D26,9	clamp	3
5	9SKI-8/35B	Senkschraube	countersink screw	1
6	9S-6/45	Schraube	screw	6
7	9RS-DA3	Anschweißplatte Gr 3	welding plate	1
8	9RS-DD2	Deckplatte Gr 2	cover plate	1
9	9S-6/35	Schraube	screw	1
10	9RS-ED3	Deckplatte Größe 3	cover plate	3
11	10SN-0001	Schmiernippel	grease nipple	2

8) Parallelogrammkonsole / console

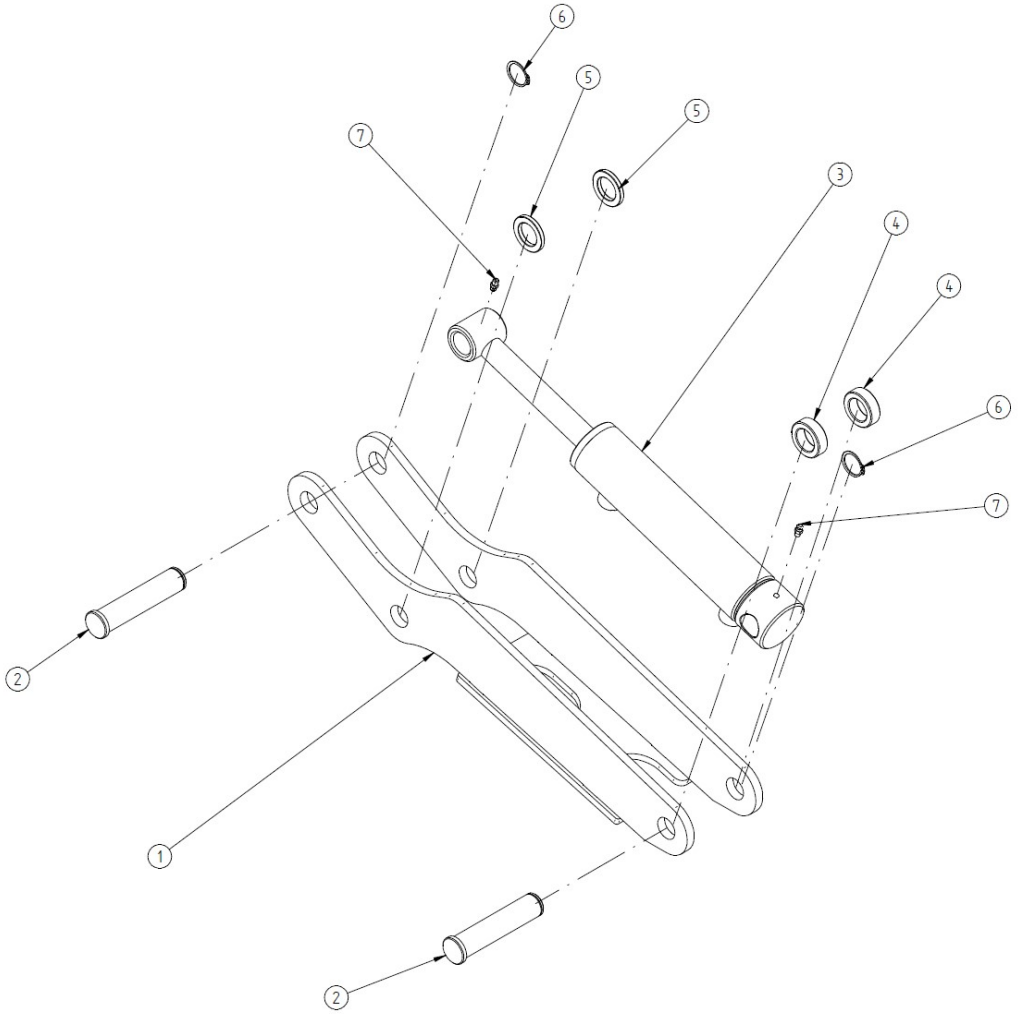

Pos.Nr.:	Artikelnr.:	Bezeichnung:	name:	EC
1	00GA6-0005	Konsole	console	1
2	00GA6-0020	Absteckbolzen	locking pin	2
3	4Z-0086	Zylinder	hydraulic cylinder	1
4	00GA6-0015	Distanzbuchse	distance bush	2
5	9B-26/40/5	Scheibe	washer	2
6	9SRW-25/1.2	Wellensicherungsring	snap ring	2
7	10SN-0001	Schmiernippel	grease nipple	2

9) Knickarm / tipping arm

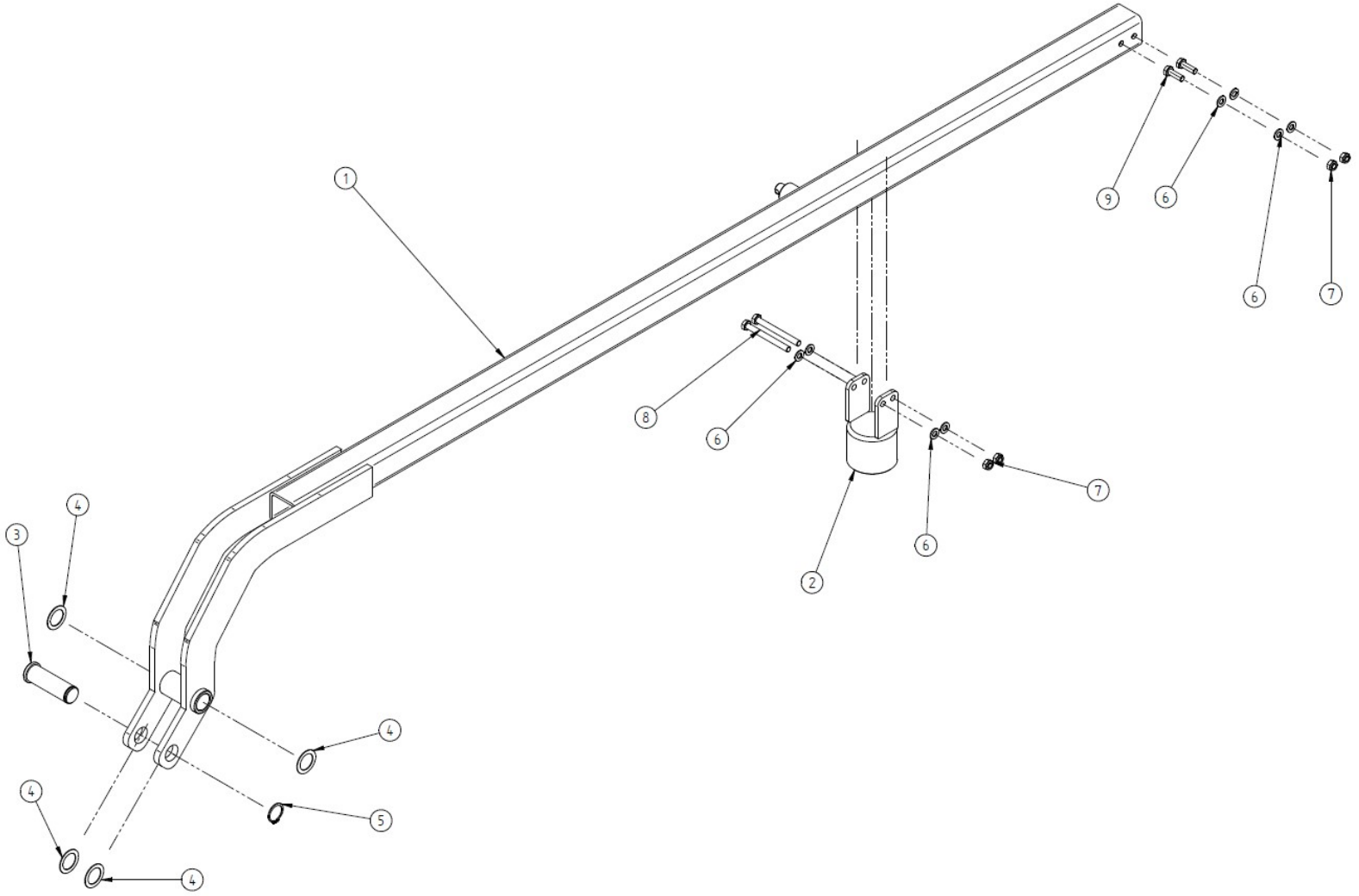

Pos.Nr.:	Artikelnr.:	Bezeichnung:	name:	EC
1	00GA4-002 00GA5-002 00GA6-0004	Knickarm GA4 Knickarm GA5 Knickarm GA66	tipping arm GA4 tipping arm GA5 tipping arm GA6	1
2	00GA6-0007	Arretierung Knickarm	adjusting device tipping arm	1
3	00GA6-0021	Absteckbolzen	locking pin	1
4	9B-25/36/1	Passscheibe	fitted washer	
5	9SRW-25/1.2	Wellensicherungsring	snap ring	1
6	9B-8	Scheibe	washer	8
7	9MS-8	Mutter	nut	4
8	9S-8/80	Schraube	screw	2
9	9S-8/25	Schraube	screw	2

10) Brauseverstellung mechanisch / mechanical sink head adjustment

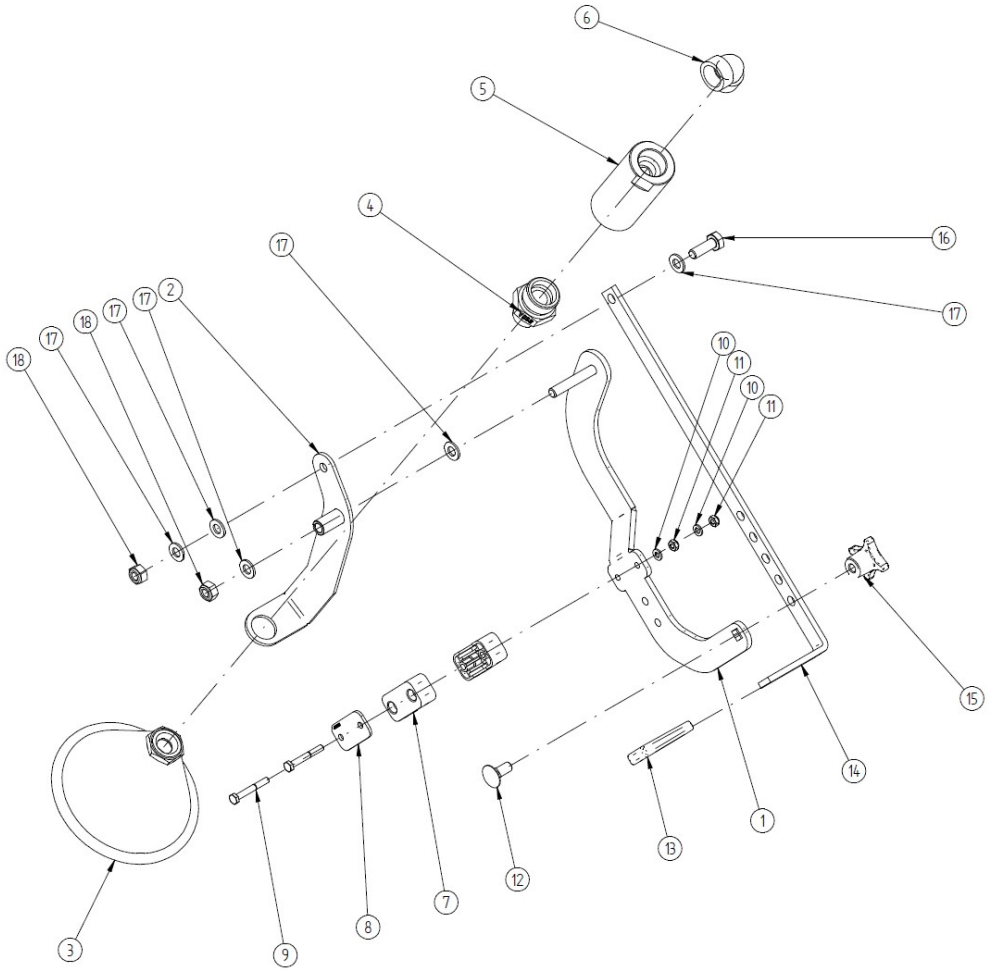

Pos.Nr.:	Artikelnr.:	Bezeichnung:	name:	EC
1	00GA6-0012	Haltelasche Linearmotor Brause	retaining plate	1
2	00GA6-0008	Schwenklasche Brause	swivel device	1
3	8V-0108	Gießbrause	sink head	1
4	8V-R1AG-34AG-ME	Reduzierung 1“ AG ¾“ IG Messing	reduction	1
5	8V-0300	Rückschlagventil 2x 1“ IG Niro	back pressure valve	1
6	8R-MBA1	Bogen 90° 1“ AG – 1“ AG	one-quarter pipe	1
7	9RS-E26.9-4	Rohrschelle Einfach Körper D26,9	clamp	1
8	9RS-EA3	Rohrschelle einfach Deckplatte Gr. 3	clamp	1
9	9SZI-6/65	Schraube	screw	2
10	9B-6	Scheibe	washer	2
11	9MS-6	Mutter	nut	2
12	9SFR-10/25	Flachrundschraube	mushroom head screw	1
13	10BE-0036	Flachstahlgriff	flat handle	1
14	00GA6-0034	Verstellschiene Brause	adjusting bar	1
15	10BE-0010	Sterngriff M10	star-shaped handle	1
16	9S-10/30	Schraube	screw	1
17	9B-10	Scheibe	washer	4
18	9MS-10	Mutter	nut	2

10.1) Brauseverstellung elektrisch / electrical sink head adjustment

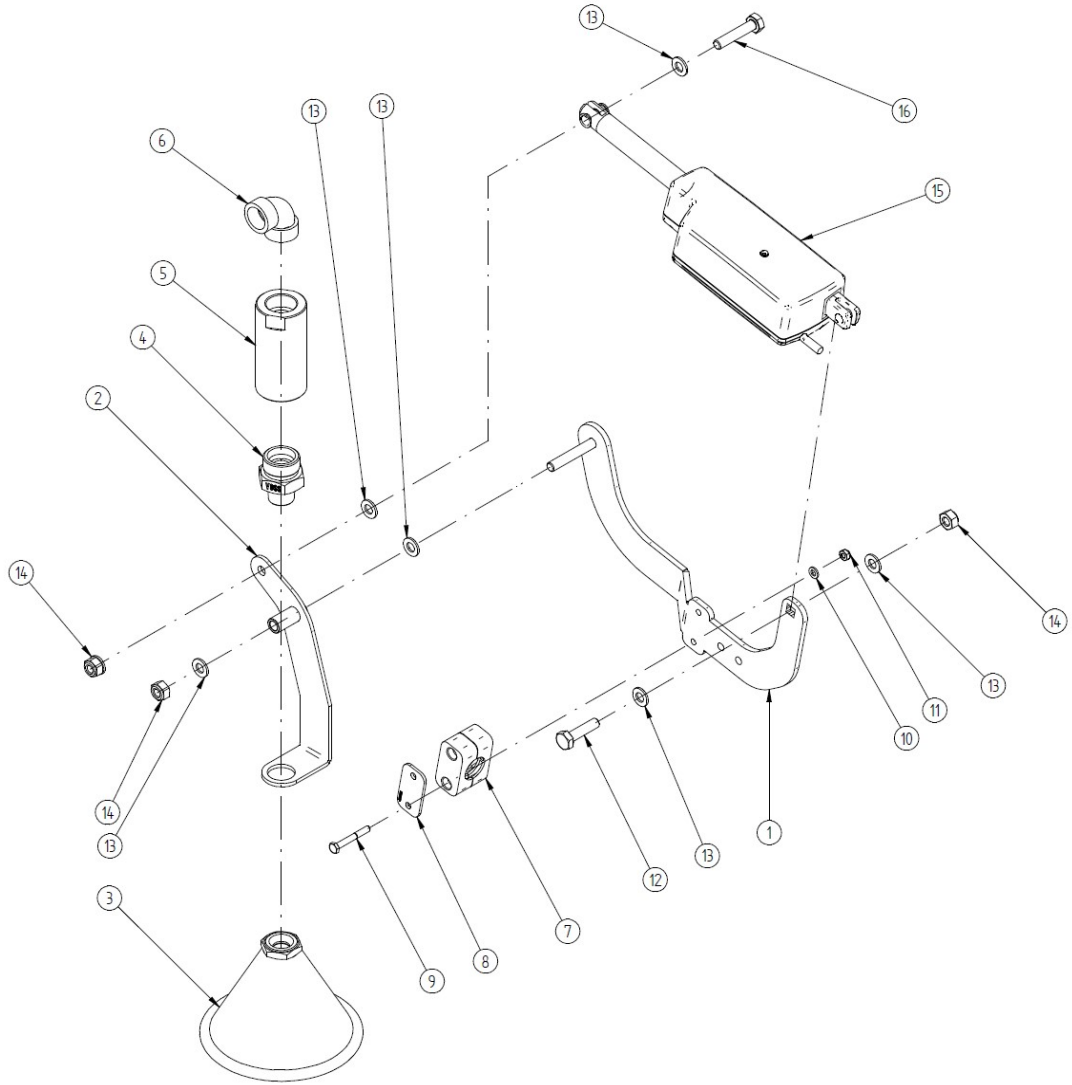

Pos.Nr.:	Artikelnr.:	Bezeichnung:	name:	EC
1	00GA6-0012	Haltelasche Linearmotor Brause	retaining plate	1
2	00GA6-0008	Schwenklasche Brause	swivel device	1
3	8V-0108	Gießbrause	sink head	1
4	8V-R1AG-34AG-ME	Reduzierung 1“ AG ¾“ IG Messing	reduction	1
5	8V-0300	Rückschlagventil 2x 1“ IG Niro	back pressure valve	1
6	8R-MBA1	Bogen 90° 1“ AG – 1“ AG	one-quarter pipe	1
7	9RS-E26.9-4	Rohrschelle Einfach Körper D26,9	clamp	1
8	9RS-EA3	Rohrschelle einfach Deckplatte Gr. 3	clamp	1
9	9SZI-6/65	Schraube	screw	2
10	9B-6	Scheibe	washer	2
11	9MS-6	Mutter	nut	2
12	9S-10/40	Schraube	screw	1
13	9B-10	Scheibe	washer	6
14	9MS-10	Mutter	nut	3
15	11M-12V-0001-002	Linearmotor 12V	linear induction motor	1
16	9S-10/50	Schraube	screw	1

10.2) Brauseverstellung hydraulisch / hydraulic sink head adjustment

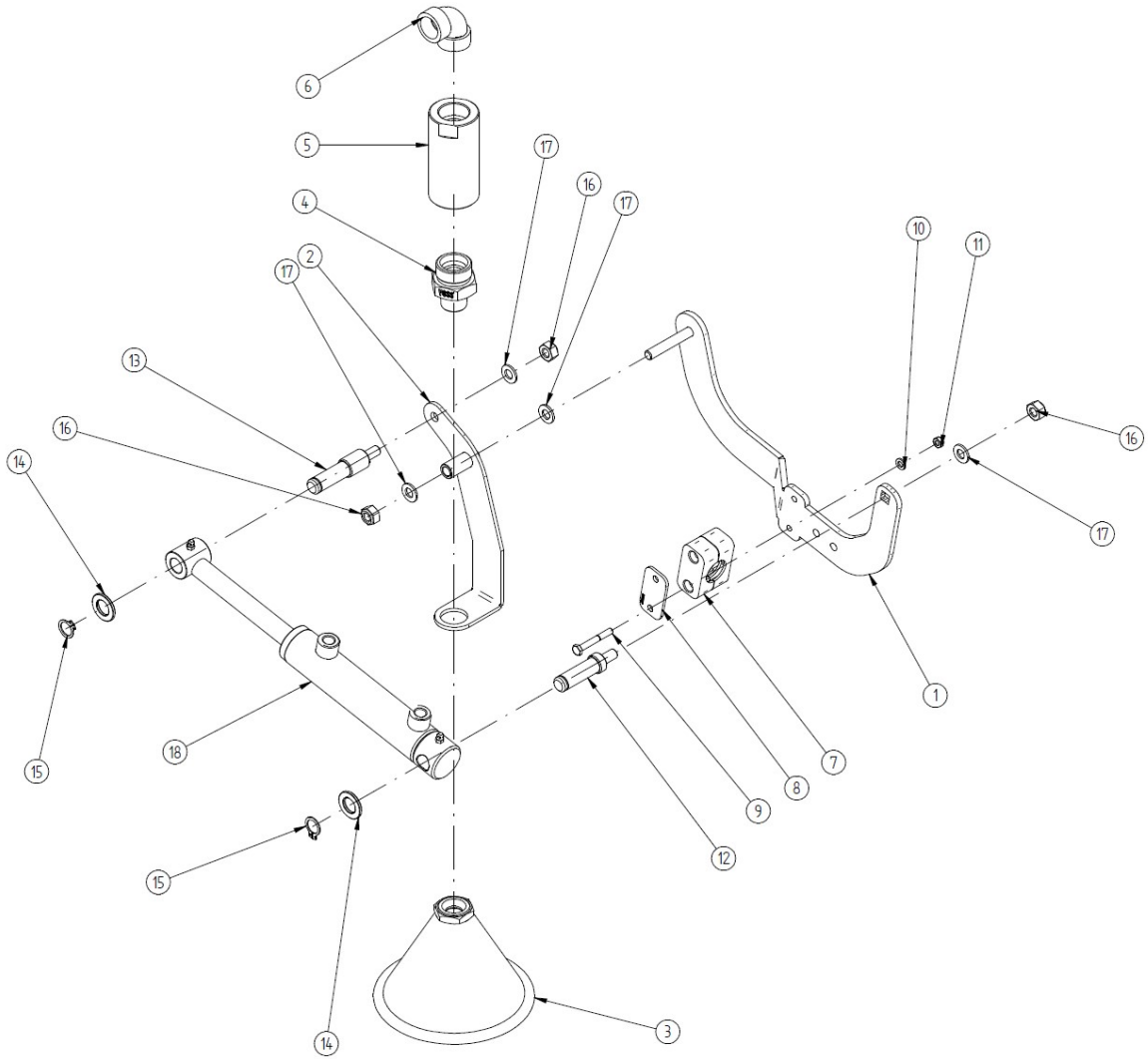

Pos.Nr.:	Artikelnr.:	Bezeichnung:	name:	EC
1	00GA6-0012	Haltelasche Linearmotor Brause	retaining plate	1
2	00GA6-0008	Schwenklasche Brause	swivel device	1
3	8V-0108	Gießbrause	sink head	1
4	8V-R1AG-34AG-ME	Reduzierung 1“ AG ¾“ IG Messing	reduction	1
5	8V-0300	Rückschlagventil 2x 1“ IG Niro	back pressure valve	1
6	8R-MBA1	Bogen 90° 1“ AG – 1“ AG	one-quarter pipe	1
7	9RS-E26.9-4	Rohrschelle Einfach Körper D26,9	clamp	1
8	9RS-EA3	Rohrschelle einfach Deckplatte Gr. 3	clamp	1
9	9SZI-6/65	Schraube	screw	2
10	9B-6	Scheibe	washer	2
11	9MS-6	Mutter	nut	2
12	00GA6-0035	Bolzen Hydraulikzyl. Gießbrause bodenseitig	stud	1
13	00GA6-0036	Bolzen Hydraulikzyl. Gießbrause ringseitig	stud	1
14	9B-16	Scheibe	washer	2
15	9SRW-16/1	Wellensicherungsring	snap ring	2
16	9MS-10	Mutter	nut	3
17	9B-10	Scheibe	washer	4
18	4Z-0087	Hydraulikzylinder	hydraulic cylinder	1

11) Anbauplatte Euro 3 (DIN 76060 B) / euro 3 support

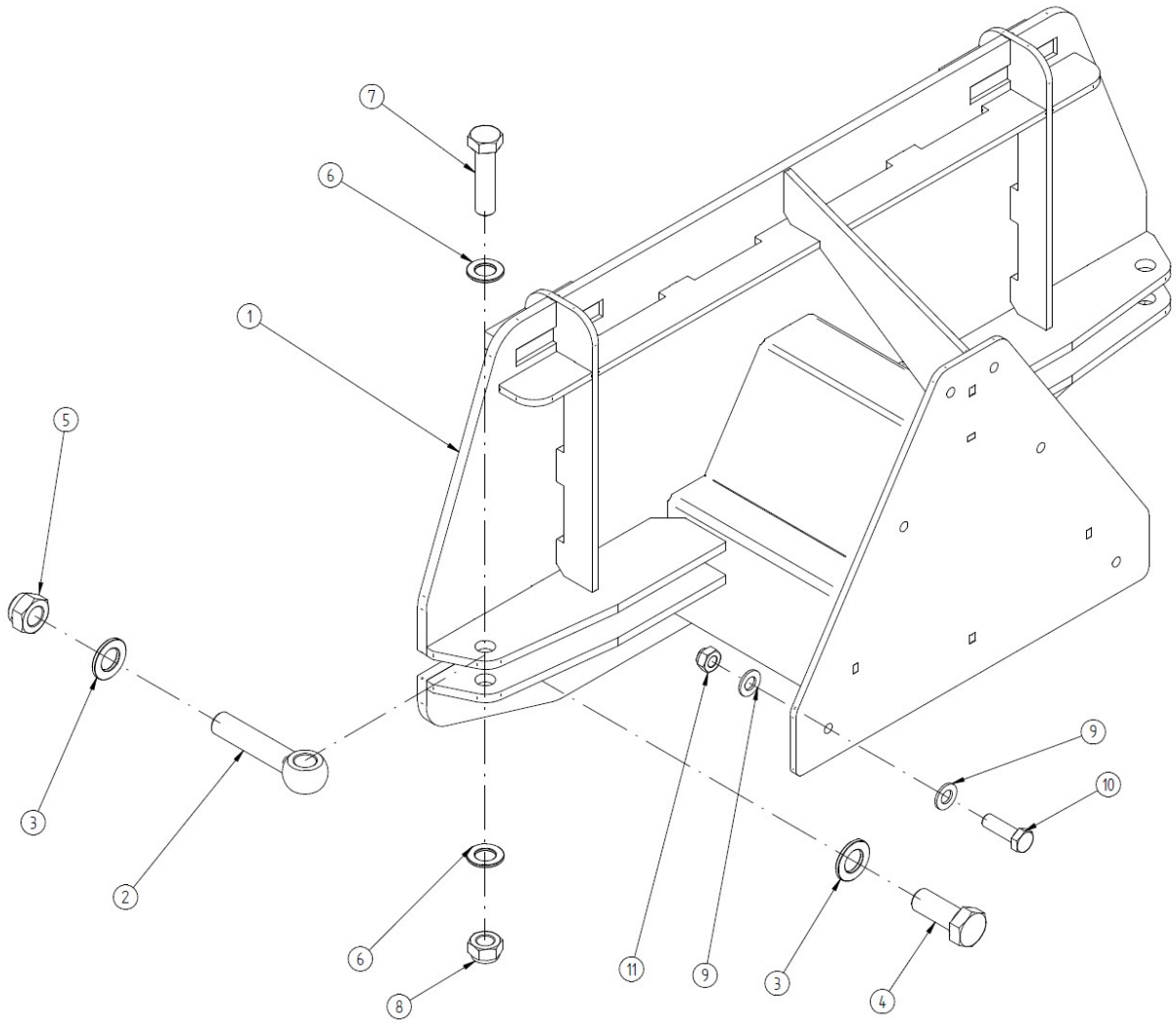

Pos.Nr.:	Artikelnr.:	Bezeichnung:	name:	EC
1	00GA6-AP-0003	Euro 3 Anbauplatte DIN76060-B	euro 3 support	1
2	9SA-24/120	Augenschraube M24x120	eye screw	2
3	00R-0030	Scheibe	washer	2
4	9S-24/60	Schraube	screw	2
5	9MS-24	Mutter	nut	2
6	9B-20	Scheibe	washer	4
7	9S-20/80	Schraube	screw	2
8	9MS-20	Mutter	nut	2
9	9B-14	Scheibe	washer	12
10	9S-14/45	Schraube	screw	6
11	9MS-14	Mutter	nut	6

11.1) Anbauplatte Euro 5 (EN 15432 F1) / euro 5 support

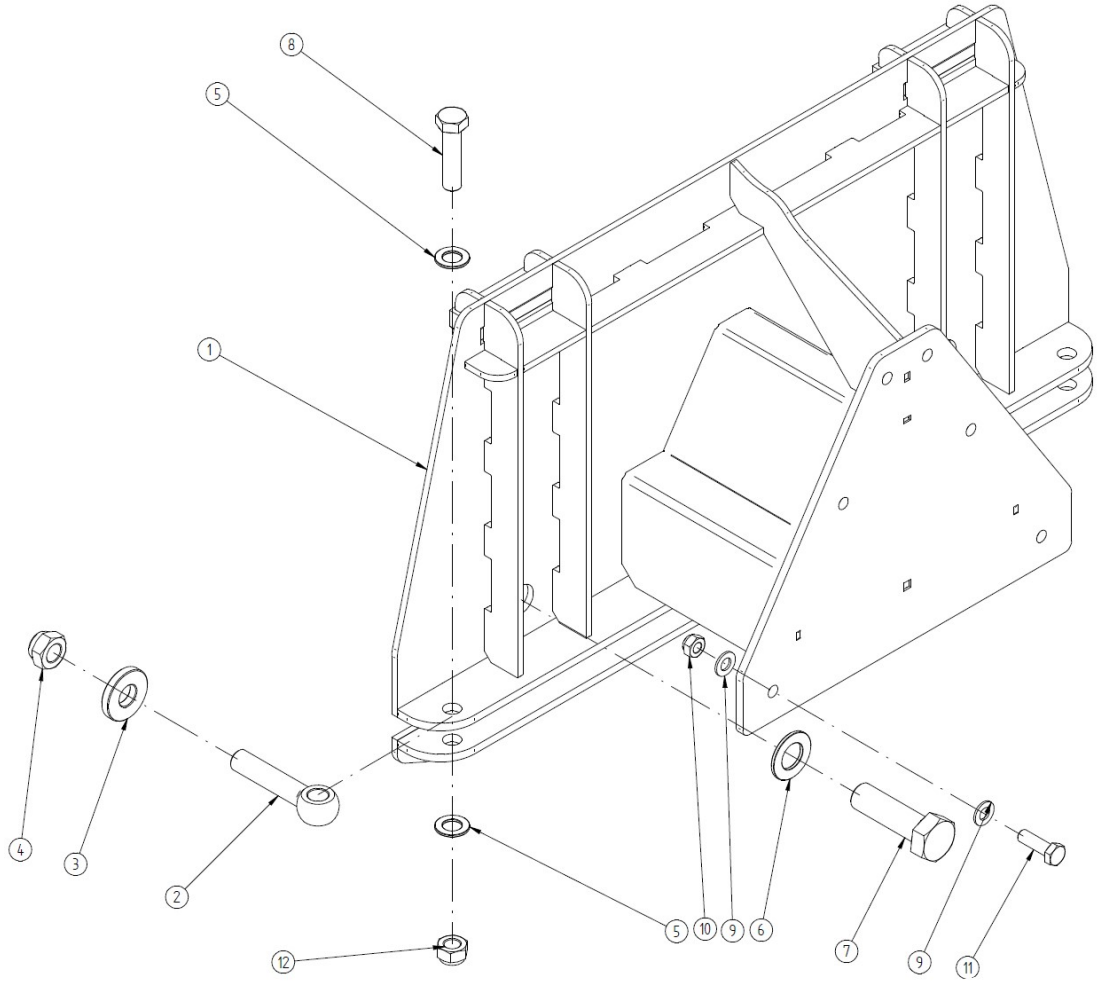

Pos.Nr.:	Artikelnr.:	Bezeichnung:	name:	EC
1	00GA6-AP-0001	Euro 5 Anbauplatte EN 15432-1 F1	euro 5 support	1
2	9SA-24/120	Augenschraube M24x120	eye screw	2
3	00R-0030	Scheibe	washer	2
4	9MS-24	Mutter	nut	2
5	9B-20	Scheibe	washer	2
6	9B-30	Scheibe	washer	4
7	9S-30/100	Schraube	screw	2
8	9S-20/80	Schraube	screw	2
9	9B-14	Scheibe	washer	12
10	9MS-14	Mutter	nut	6
11	9S-14/45	Schraube	screw	6

11.2) Dreipunktadapter Kat 1/2 / three point linkage support

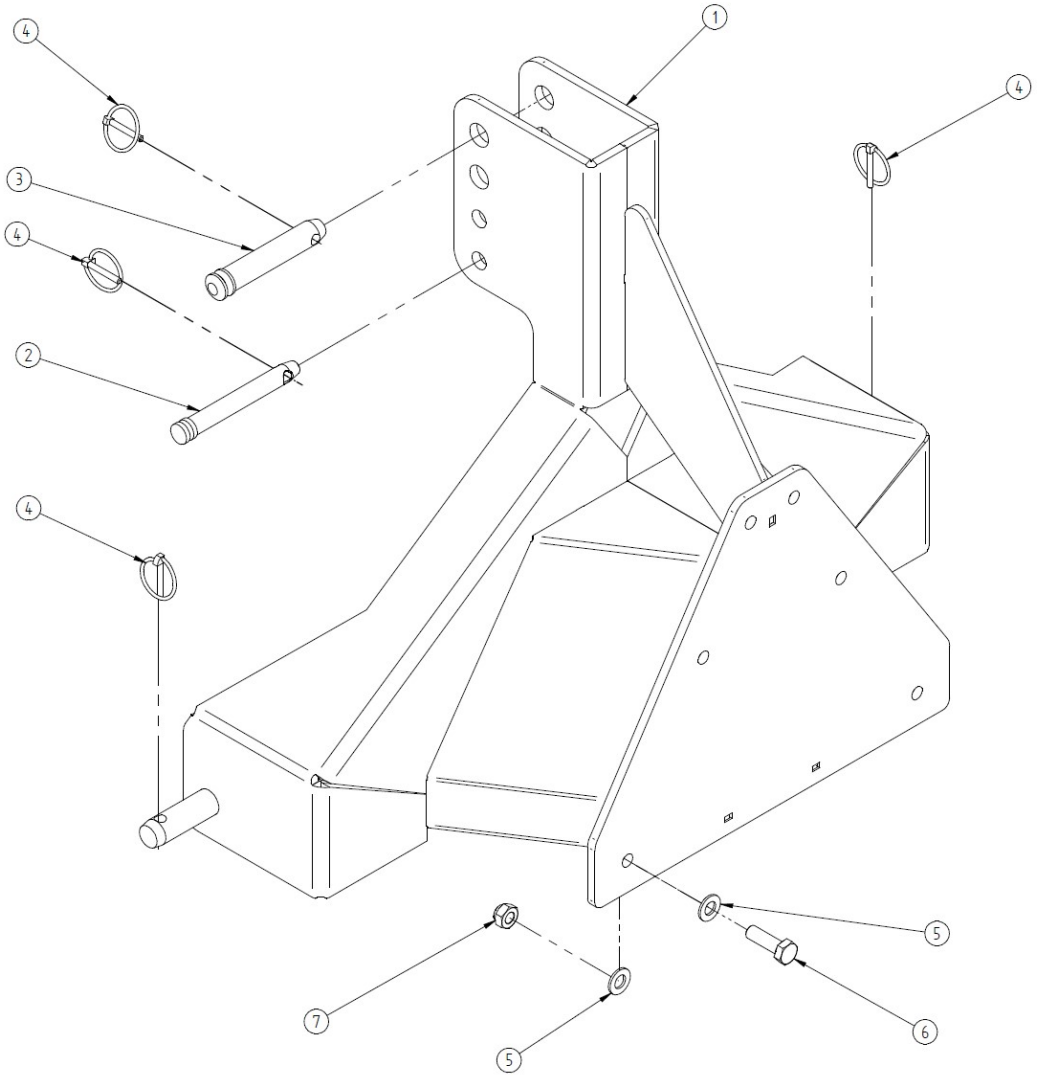

Pos.Nr.:	Artikelnr.:	Bezeichnung:	name:	EC
1	00GA6-A3P-0001	Dreipunktadapter Kat 1/2	three point linkage support	1
2	10M-0204	Absteckbolzen	fastening bolt	1
3	10M-0205	Absteckbolzen	fastening bolt	1
4	9KS-10	Klappstecker	locking pin	4
5	9B-14	Scheibe	washer	12
6	9S-14/45	Schraube	screw	6
7	9MS-14	Mutter	nut	6

Notizen:

Notizen:

Fragen richten Sie an Ihren Fachhändler oder direkt an uns. Wir sind erreichbar unter:

ecotech

Eco Technologies Planungs-
Entwicklungs- und HandelsgesmbH
A-8403 Lebring, Philipsstraße 46
Tel. +43/3182/4420-0, Fax +43/3182/4420-17
e-mail: ecotech@ecotech.at, http://www.ecotech.at

Managementsystem zertifiziert nach

TÜV SÜD ISO 9001