Ersatzteilkatalog

ECO – Kehrmaschine

spare parts catalogue

ECO - sweeper

Catalogue des pièces détachées

ECO - balayeuse

R-210 / R-240 / R-280

Bürstenbesatz / sweeping brushes / brosses de balayage

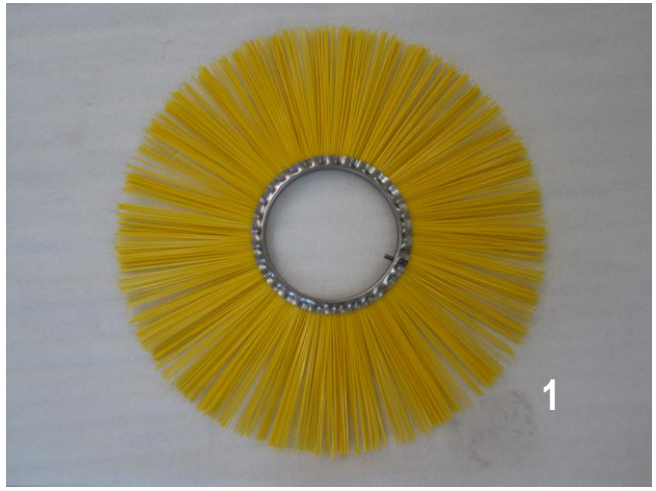

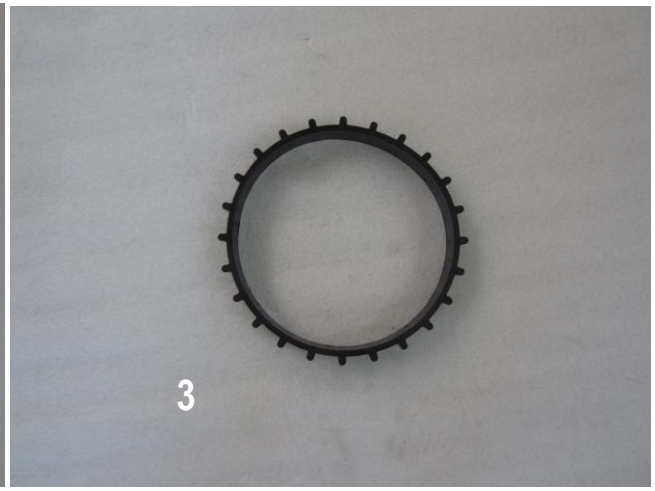

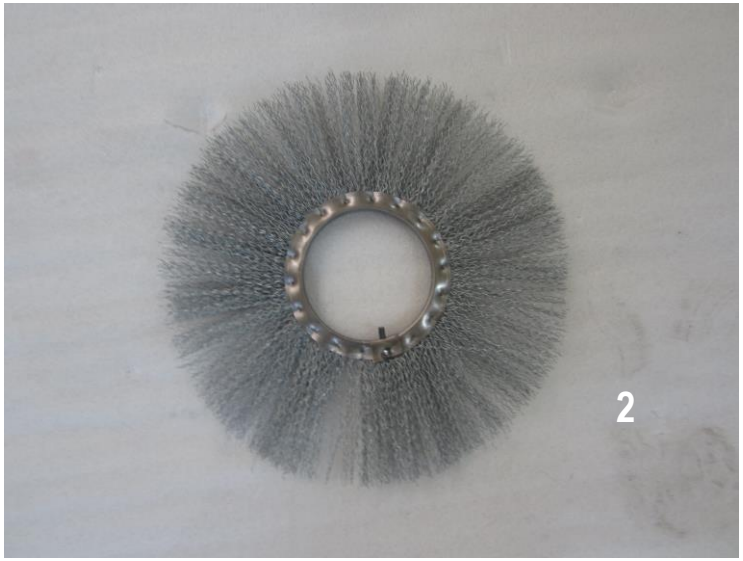

Schmutzkehrwalze / broom / complètement garniture:

Pos.Nr.:	Artikelnr.:	Bezeichnung:	Name:	Désignation:	R-210	R-240	R-280
1.	10Ü-2005	Poly-Bürstenring (bei Poly und Stahl)			48 (24)	54 (27)	63 (31)
2.	10Ü-2006	Stahl-Bürstenring			24	27	32
3.	10Ü-2902	Distanzring			47	53	62
4.		Schneekehrwalze					

Antrieb mit Kette / drive with chain / drive avec une chaîne

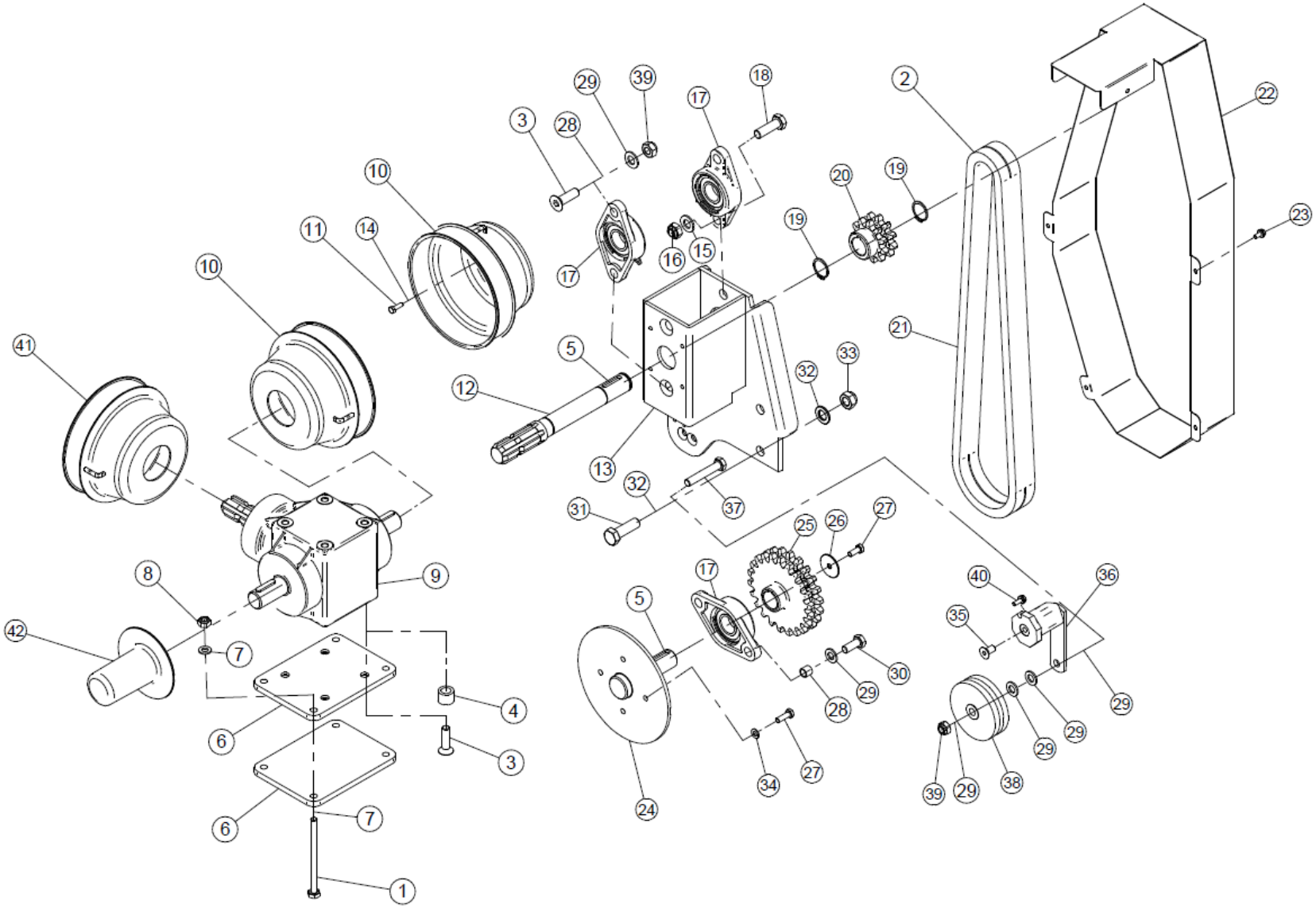

Pos.Nr.:	Artikelnr.:	Bezeichnung:	Name:	Désignation:	EC
1	**9S-10/150S**	Schraube			4
2	**6K-SG34/2**	Steckglied			1
3	**9SKI-12/50B**	Schraube			6
4	**00R-0347**	Buchse			4
5	**9PF-8/7/40**	Passfeder			2
6	**00R-0354**	Halteplatte			2
7	**9B-10**	Scheibe			8
8	**9MS-10**	Mutter			4
9a 9b	**6G-0008** **6G-0009**	Winkelgetriebe für 540 U/min Winkelgetriebe für 1000 U/min			1
10	**6GS-0001**	Schutztopf			2
11	**9S-6/20**	Schraube			16
12	**00R-0350**	Antriebswelle			1
13	**00R-0353**	Konsole			1
14	**9B-6/18/1.6**	Scheibe			16
15	**9B-14**	Scheibe			2
16	**9MS-14**	Mutter			2
17	**6LG-UCFL206**	Lager			3
18	**9S-14/45**	Schraube			2
19	**9SRW-30/1.5**	Sicherungsring			2
20	**00R-0349**	Kettenrad			1
21	**6K-34/2**	Kette			2
22	**00R-0352**	Abdeckung			1
23	**9SG-6/12**	Schraube			6
24	**00R-0351**	Lageraufnahme			1
25	**00R-0348**	Kettenrad			1
26	**9B-8/40/2**	Scheibe			1
27	**9S-8/25**	Schraube			4
28	**00R-0303**	Buchse			2
29	**9B-12**	Scheibe			8
30	**9S-12/30**	Schraube			2
31	**9S-16/50**	Schraube			4
32	**9B-16**	Scheibe			8
33	**9MS-16**	Mutter			4
34	**9B-8**	Scheibe			4
35	**9SKI-10/25B**	Schraube			1
36	**6SP-0001**	Kettenspanner			1
37	**9S-12/70**	Schraube			1

38	**6SP-0010**	Spannrad			1
39	**9MS-12**	Mutter			3
40	**9SG-6/16**	Schraube			1
41	**6GS-0009**	Schutztopf			1
42	**8P-0015-005**	Zapfwellenabdeckung			1
43a 43b	**6GW-0120** **6GW-0121**	Gelenkwelle kurz Gelenkwelle lang			1

Bürstenwelle für Kettenantrieb

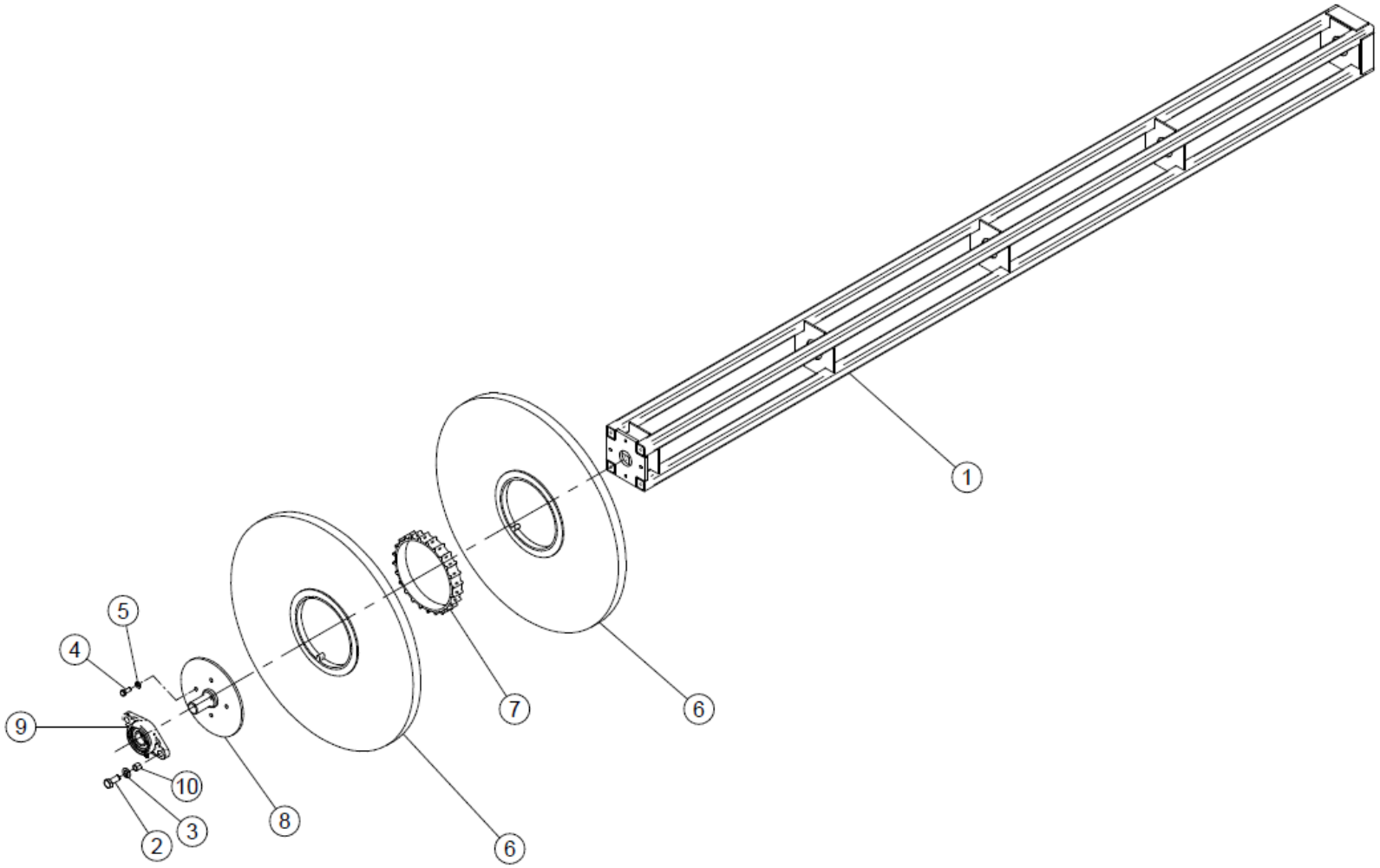

Pos.Nr.:	Artikelnr.:	Bezeichnung:	Name:	Désignation:	EC
1a	**00R-0304**	Bürstenwelle R-210			
1b	**00R-0305**	Bürstenwelle R-240			
1c	**00R-0306**	Bürstenwelle R-280			1
2	**9S-12/40**	Schraube			2
3	**9B-12**	Scheibe			2
4	**9S-8/20**	Schraube			4
5	**9B-8**	Scheibe			4
6	**Siehe oben**				
7	**Siehe oben**				
8	**00R-0302**	Lageraufnahme			1
9	**6LG-UCFL206**	Lager			1
10	**00R-0303**	Buchse			2

Hydromotor einseitg außenliegend

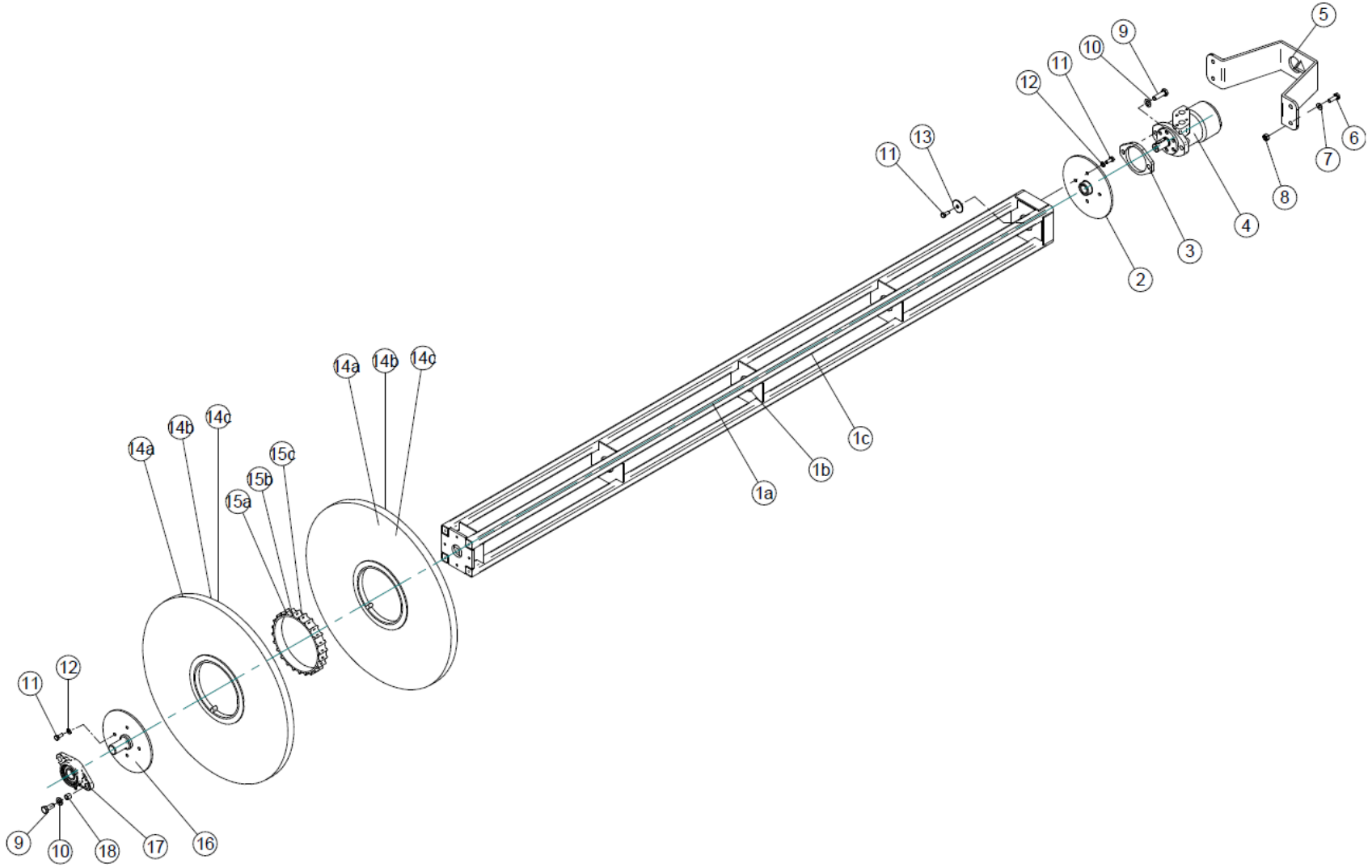

Pos.Nr.:	Artikelnr.:	Bezeichnung:	Name:	Désignation:	EC
1a	**00R-0304**	Bürstenwelle R-210			
1b	**00R-0305**	Bürstenwelle R-240			
1c	**00R-0306**	Bürstenwelle R-280			1
2	**00R-0300**	Motoraufnahme			1
3	**00XC-0053**	Zwischenplatte			1
4	**4M-O250**	Hydromotor			1
5	**00R-0301**	Motorschutzbügel			1
6	**9S-10/30**	Schraube			4
7	**9B-10**	Scheibe			8
8	**9MS-10**	Mutter			4
9	**9S-12/40**	Schraube			4
10	**9B-12**	Scheibe			8
11	**9S-8/20**	Schraube			9
12	**9B-8**	Scheibe			8
13	**9B-8/40/2**	Scheibe			1
14	**Siehe oben**				
15	**Siehe oben**				
16	**00R-0302**	Lageraufnahme			1
17	**6LG-UCFL206**	Lager			1
18	**00R-0303**	Buchse			2

Hydromotor beidseitg außenliegend

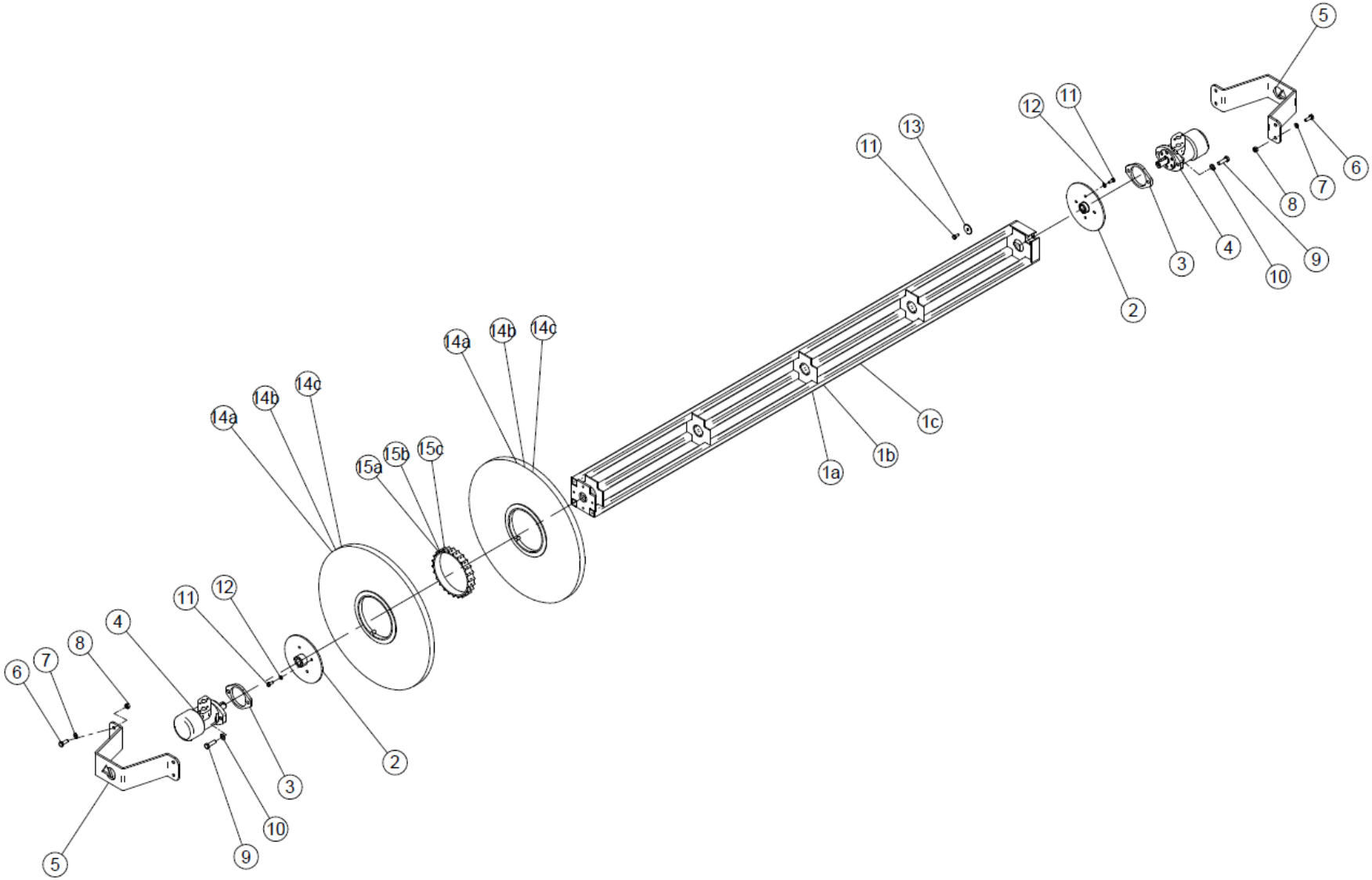

Pos.Nr.:	Artikelnr.:	Bezeichnung:	Name:	Désignation:	EC
1a	**00R-0304**	Bürstenwelle R-210			
1b	**00R-0305**	Bürstenwelle R-240			
1c	**00R-0306**	Bürstenwelle R-280			1
2	**00R-0300**	Motoraufnahme			2
3	**00XC-0053**	Zwischenplatte			2
4	**4M-O250**	Motor			2
5	**00R-0301**	Motorschutzbügel			2
6	**9S-10/30**	Schraube			8
7	**9B-10**	Scheibe			16
8	**9MS-10**	Mutter			8
9	**9S-12/40**	Schraube			4
10	**9B-12**	Scheibe			8
11	**9S-8/20**	Schraube			9
12	**9B-8**	Scheibe			8
13	**9B-8/40/2**	Scheibe			1
14	**Siehe oben**				
15	**Siehe oben**				

Hydromotor einseitig versenkt

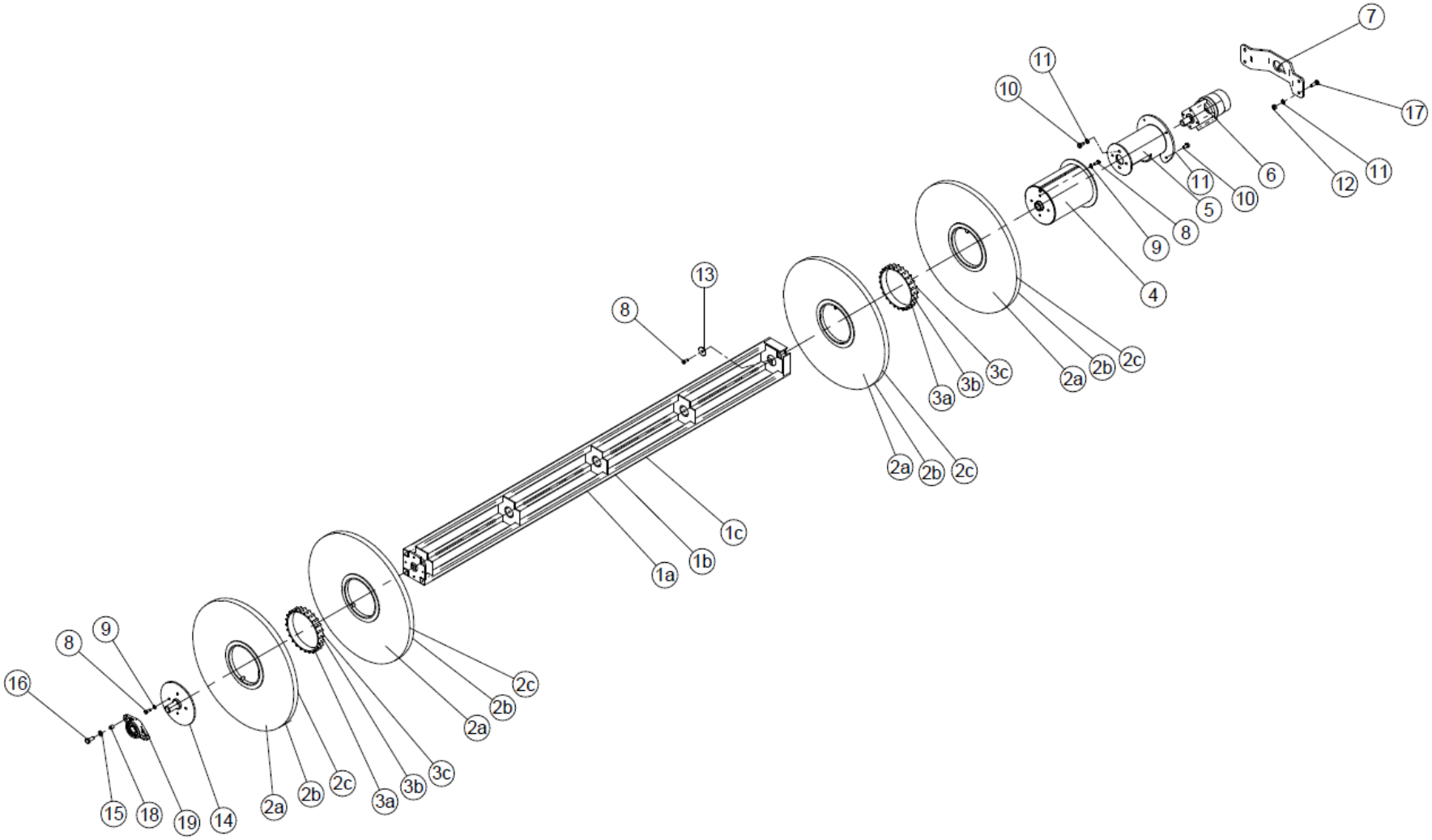

Pos.Nr.:	Artikelnr.:	Bezeichnung:	Name:	Désignation:	EC
1a	**00R-0312**	Bürstenwelle R-210			
1b	**00R-0313**	Bürstenwelle R-240			
1c	**00R-0314**	Bürstenwelle R-280			1
2	**Siehe Oben**				
3	**Siehe Oben**				
4	**00R-0307**	Motoraufnahme Außen			1
5	**00R-0308**	Motoraufnahme Innen			1
6	**4M-RC200**	Motor			1
7	**00R-0309**	Motorschutzbügel			1
8	**9S-8/20**	Schraube			9
9	**9B-8**	Scheibe			8
10	**9S-10/20**	Schraube			8
11	**9B-10**	Scheibe			16
12	**9MS-10**	Mutter			4
13	**9B-8/40/2**	Scheibe			1
14	**00R-0302**	Lageraufnahme			1
15	**9B-12**	Scheibe			2
16	**9S-12/30**	Schraube			2
17	**9S-10/30**	Schraube			4
18	**00R-0303**	Buchse			2
19	**6LG-UCFL206**	Lager			1

Hydromotor beidseitig versenkt

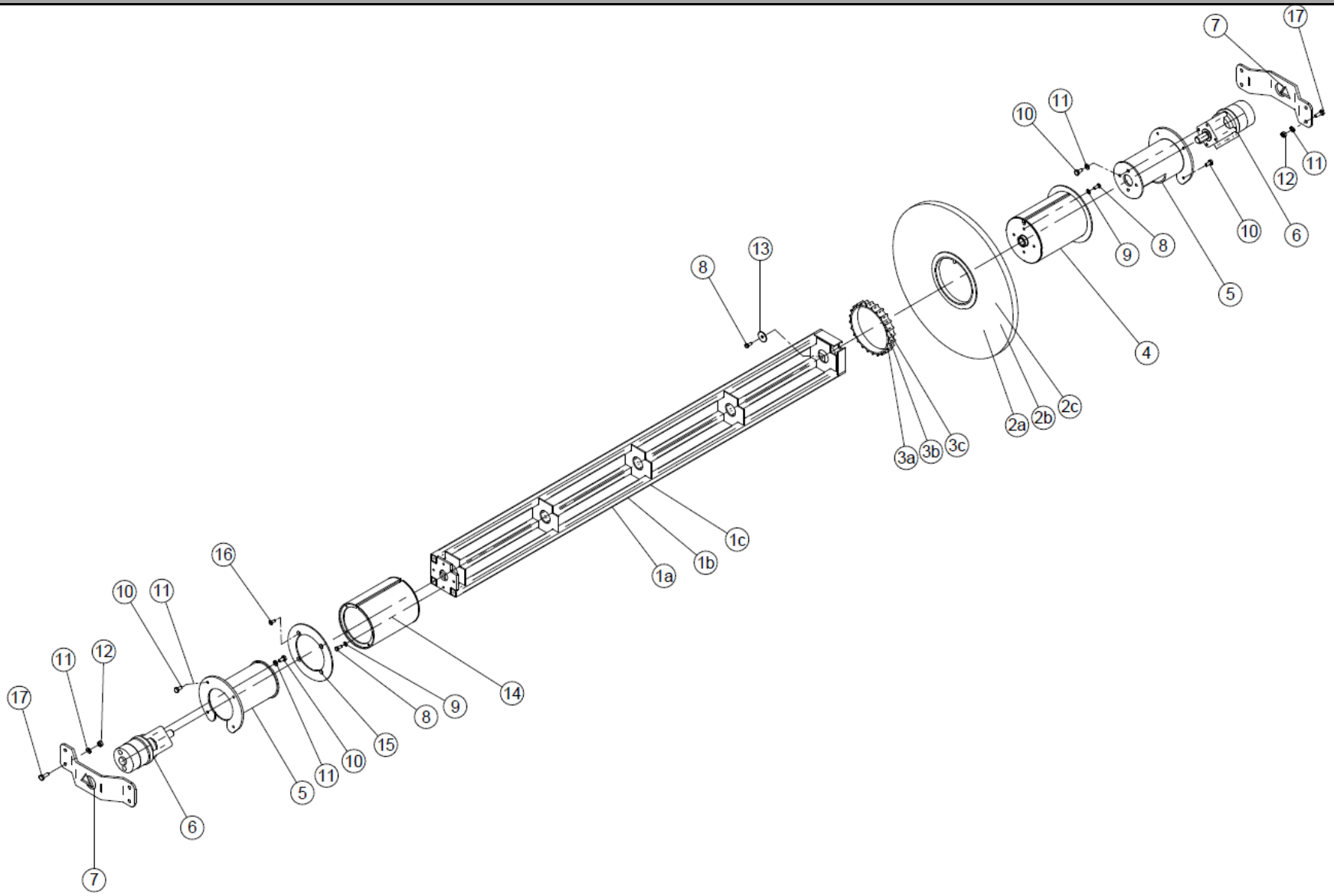

Pos.Nr.:	Artikelnr.:	Bezeichnung:	Name:	Désignation:	EC
1a	**00R-0315**	Bürstenwelle R-210			
1b	**00R-0316**	Bürstenwelle R-240			
1c	**00R-0317**	Bürstenwelle R-280			1
2	**Siehe Oben**				
3	**Siehe Oben**				
4	**00R-0307**	Motoraufnahme Außen			1
5	**00R-0308**	Motoraufnahme Innen			2
6	**4M-RC200**	Motor			2
7	**00R-0309**	Motorschutzbügel			2
8	**9S-8/20**	Schraube			9
9	**9B-8**	Scheibe			8
10	**9S-10/20**	Schraube			16
11	**9B-10**	Scheibe			32
12	**9MS-10**	Mutter			8
13	**9B-8/40/2**	Scheibe			1
14	**00R-0310**	Rohr Außen			1
15	**00R-0311**	Flansch Aßen			1
16	**9SKI-8/20B**	Schraube			4
17	**9S-10/30**	Schraube			8

Hauptrahmen / main frame / cadre principal

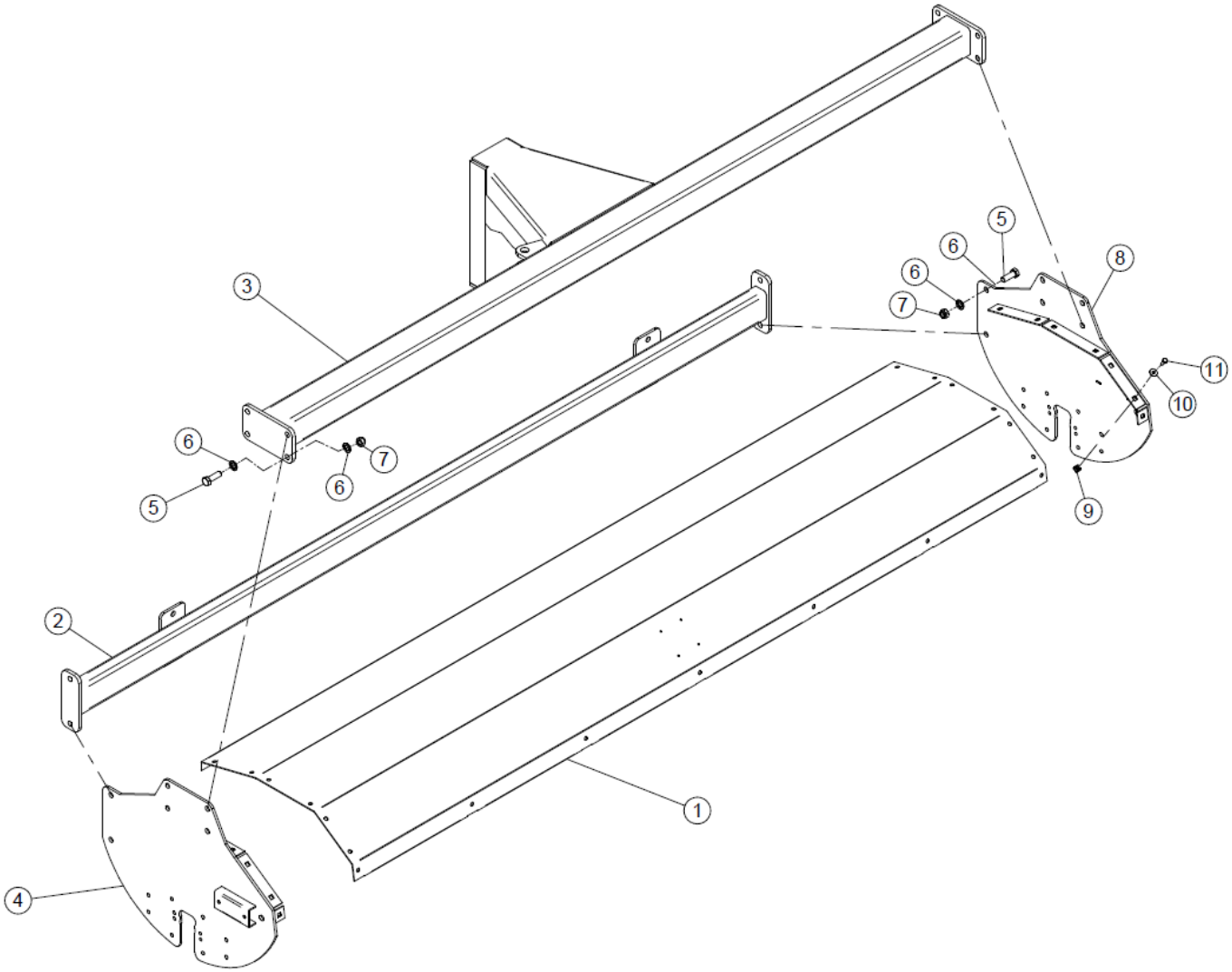

Pos.Nr.:	Artikelnr.:	Bezeichnung:	Name:	Désignation:	EC
1a	**00R-0324**	Haubenblech R-210			
1b	**00R-0325**	Haubenblech R-240			
1c	**00R-0326**	Haubenblech R-280			1
2a	**00R-0321**	Träger Laufradaufnahme R-210			
2b	**00R-0322**	Träger Laufradaufnahme R-240			
2c	**00R-0323**	Träger Laufradaufnahme R-280			1
3a	**00R-0318**	Hauptträger R-210			
3b	**00R-0319**	Hauptträger R-240			
3c	**00R-0320**	Hauptträger R-280			1
4	**00R-0327**	Seitenteil Rechts			1
5	**9S-16/50**	Schraube			12
6	**9B-16**	Scheibe			24
7	**9MS-16**	Mutter			12
8	**00R-0328**	Seitenteil Links			1
9	**9MC-8/3.3-4.7**	Käfigmutter			14
10	**9B-8**	Scheibe			14
11	**9S-8/20**	Schraube			14

Laufräder

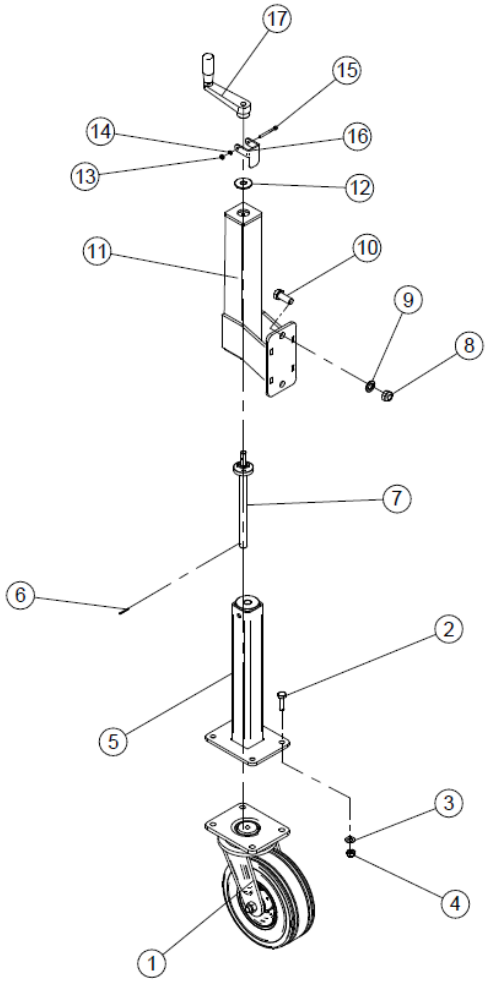

Pos.Nr.:	Artikelnr.:	Bezeichnung:	Name:	Désignation:	EC
1	**6A-250-003**	Lenkrolle			2
2	**9S-12/40**	Schraube			8
3	**9B-12**	Scheibe			16
4	**9MS-12**	Mutter			8
5	**00R-0340**	Innenteil Laufrad			2
6	**9SHS-3/30**	Spannhülse			2
7	**00R-0341**	Gewindespindel			2
8	**9MS-16**	Mutter			4
9	**9B-16**	Scheibe			8
10	**9S-16/40**	Schraube			4
11	**00R-0342**	Außenrohr Laufrad			2
12	**9B-14/44/3**	Scheibe			2
13	**9MS-5**	Mutter			2
14	**9B-5**	Scheibe			8
15	**9S-5/55**	Schraube			2
16	**00RS-0063**	Kurbelsperre			2
17	**10BE-0044**	Handkurbel			2

Stützfüße

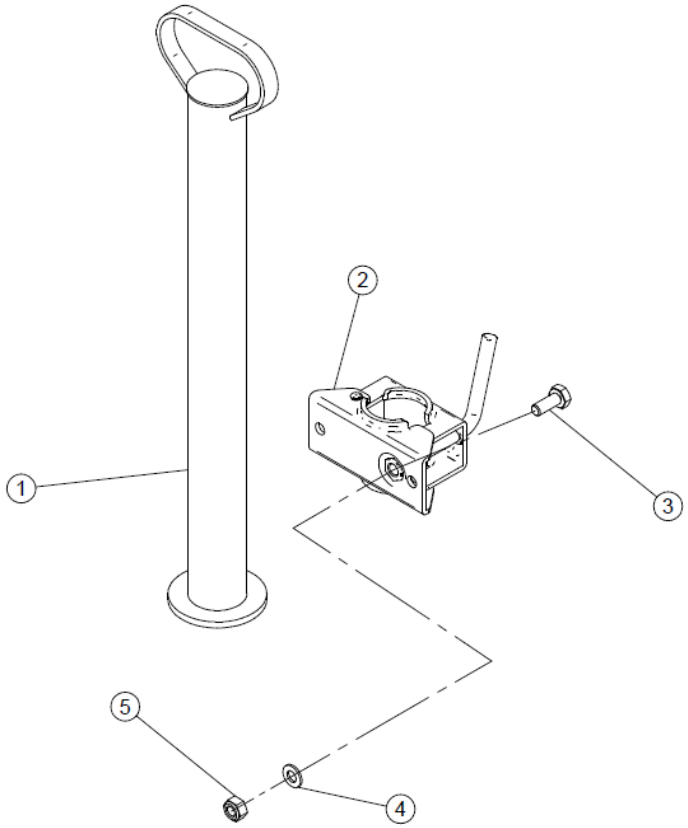

Pos.Nr.:	Artikelnr.:	Bezeichnung:	Name:	Désignation:	EC
1	**00R-0360**	Stützfuß			2
2	**10M-8001**	Klemmschelle			2
3	**9S-10/25**	Schraube			2
4	**9B-10**	Scheibe			8
5	**9MS-10**	Mutter			4

Stützräder

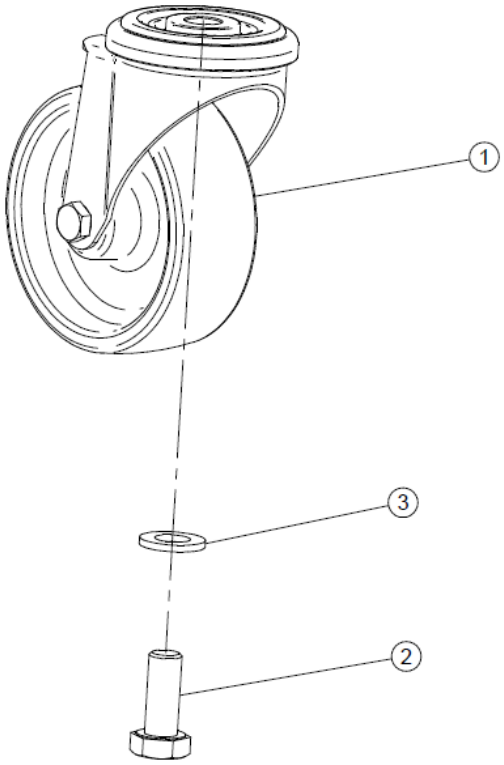

Pos.Nr.:	Artikelnr.:	Bezeichnung:	Name:	Désignation:	EC
1	**6A-160-001**	Lenkrolle			2
2	**9S-12/30**	Schraube			2
3	**9B-12**	Scheibe			2

Niveauausgleich

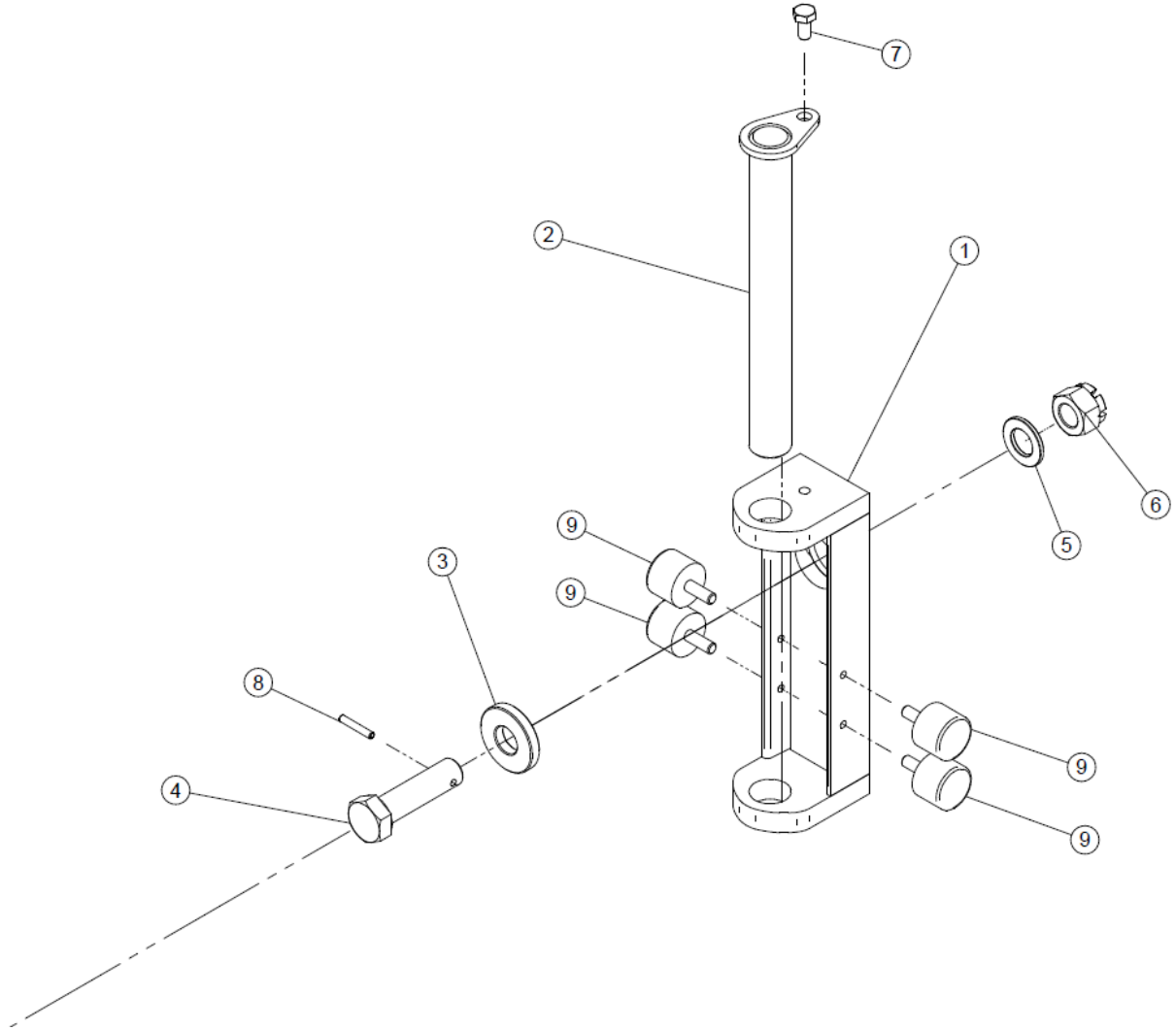

Pos.Nr.:	Artikelnr.:	Bezeichnung:	Name:	Désignation:	EC
1	**00R-0345**	Niveauausgleich			1
2	**00R-0343**	Bolzen			1
3	**00R-0344**	Scheibe			1
4	**9S-24/100S**	Schraube			1
5	**9B-24**	Scheibe			1
6	**9MK-24**	Kronenmutter			1
7	**9SG-10/20**	Schraube			1
8	**9SHS-6/36**	Spannhülse			1
9	**10F-4008**	Gummi-Metall-Puffer			4

Parallelogramm

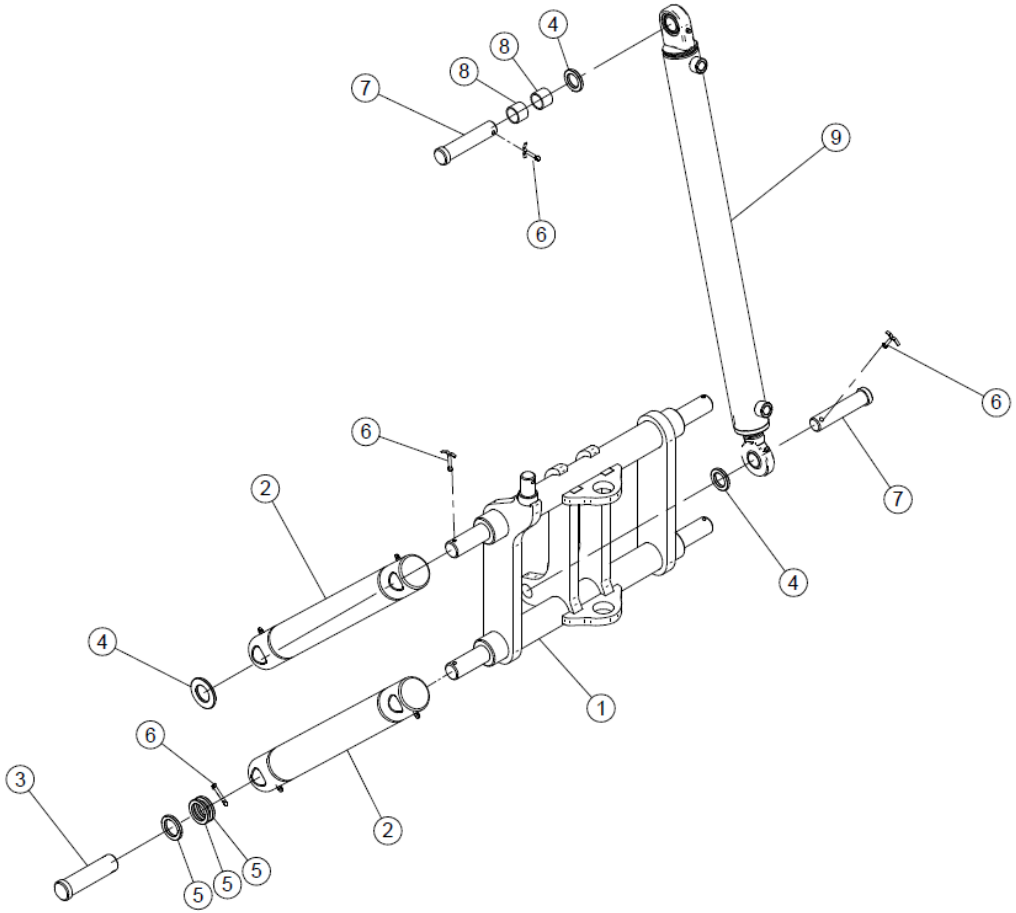

Pos.Nr.:	Artikelnr.:	Bezeichnung:	Name:	Désignation:	EC
1	**00R-0359**	Parallelogrammaufnahme			1
2	**00R-0358**	Parallelogrammarm			4
3	**00R-0357**	Bolzen			4
4	**9B-30**	Scheibe			6
5	**9B-30/45/5**	Scheibe			12
6	**9SP-5/40**	Splint			10
7	**00R-0356**	Bolzen			2
8	**00R-0355**	Buchse			2
9	**4Z-0081**	Zylinder			1

Schwenkzylinder

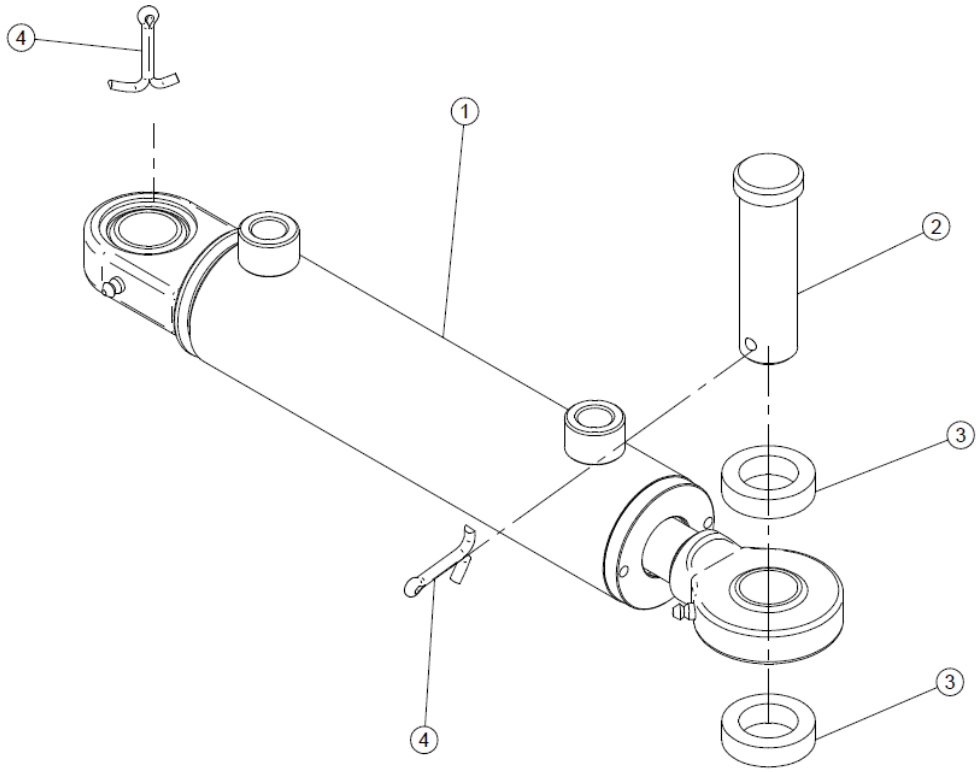

Pos.Nr.:	Artikelnr.:	Bezeichnung:	Name:	Désignation:	EC
1	**4Z-0080**	Zylinder			1
2	**00R-0338**	Bolzen			1
3	**00R-0339**	Buchse			2
4	**9SP-5/40**	Splint			2

Schmutzfangtuch

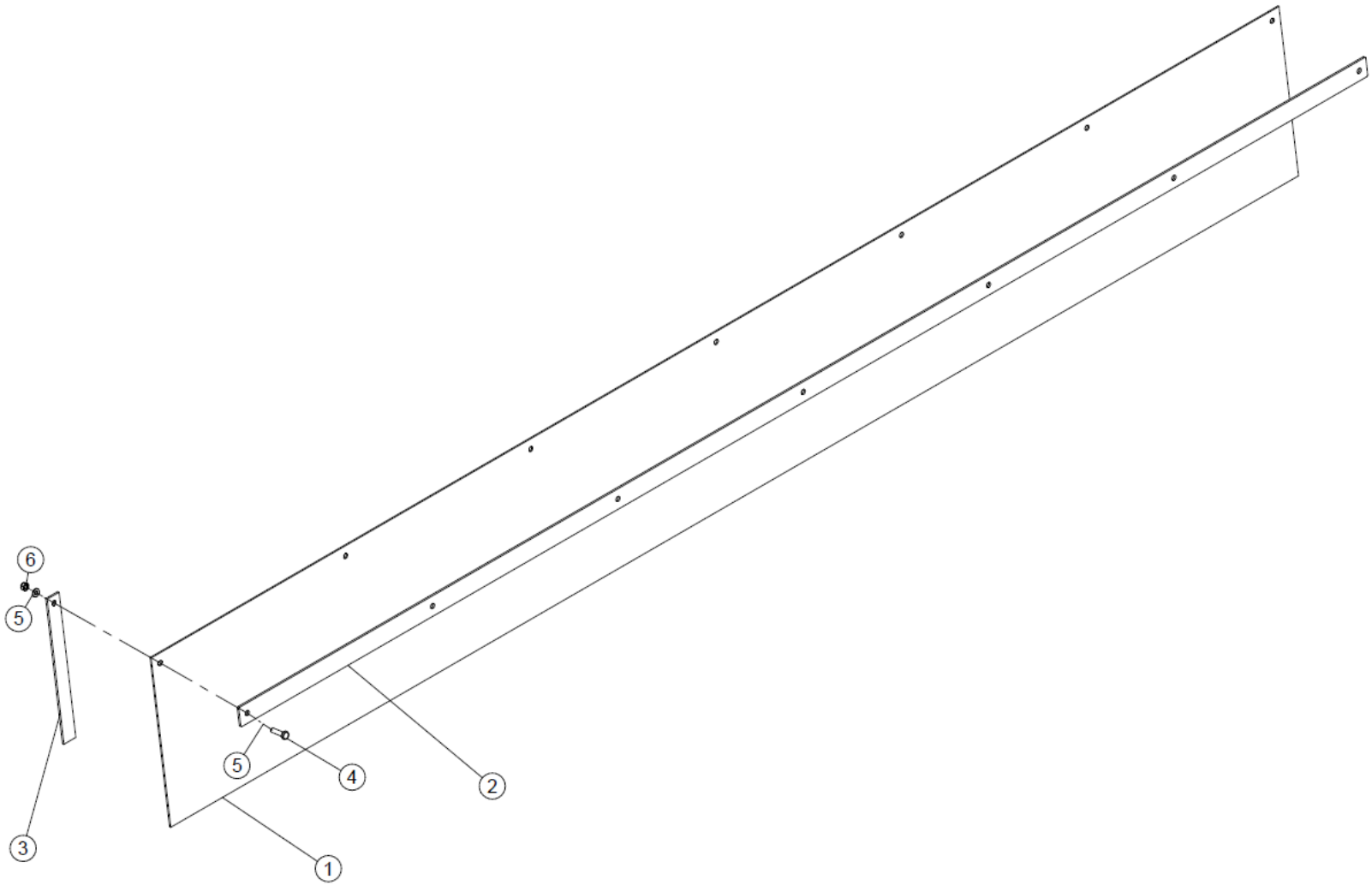

Pos.Nr.:	Artikelnr.:	Bezeichnung:	Name:	Désignation:	EC
1a	**00R-0329**	Gummi R-210			
1b	**00R-0330**	Gummi R-240			
1c	**00R-0331**	Gummi R-280			1
2a	**00R-0332**	Klemmleiste R-210			
2b	**00R-0333**	Klemmleiste R-240			
2c	**00R-0334**	Klemmleiste R-280			1
3	**00XF5P-0002-0011**	Stützleiste			
4	**9S-8/30**	Schraube			
5	**9B-8**	Scheibe			
6	**9MS-8**	Mutter			

Sprühbalken

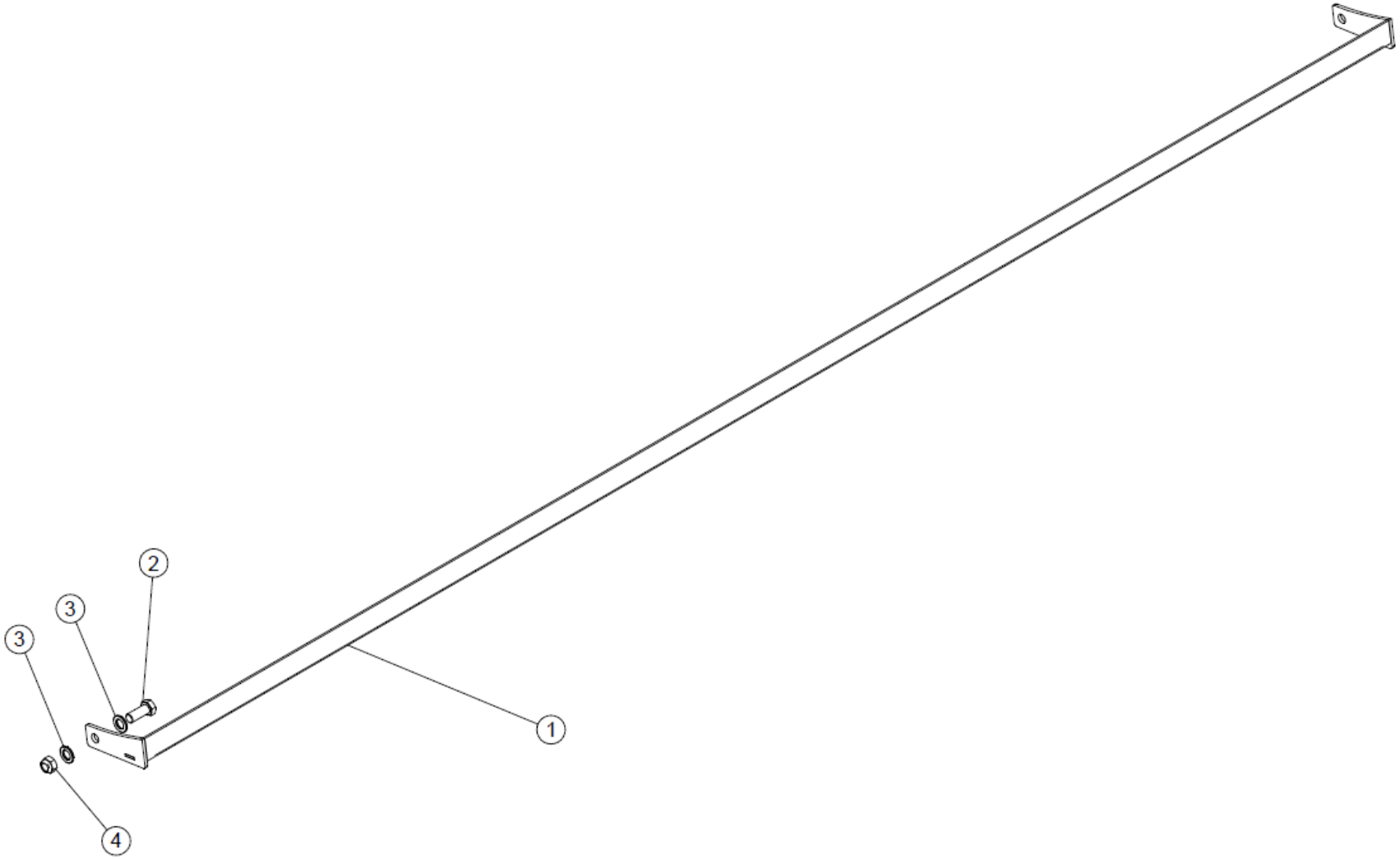

Pos.Nr.:	Artikelnr.:	Bezeichnung:	Name:	Désignation:	EC
1a	**00R-0335**	Sprühbalken R-210			
1b	**00R-0336**	Sprühbalken R-240			
1c	**00R-0337**	Sprühbalken R-280			1
2	**9S-16/40**	Schraube			2
3	**9B-16**	Scheibe			4
4	**9MS-16**	Mutter			2

Wasserausrüstung (Sonderausstattung) / water equipment (special) / Équipement d'eau (special)

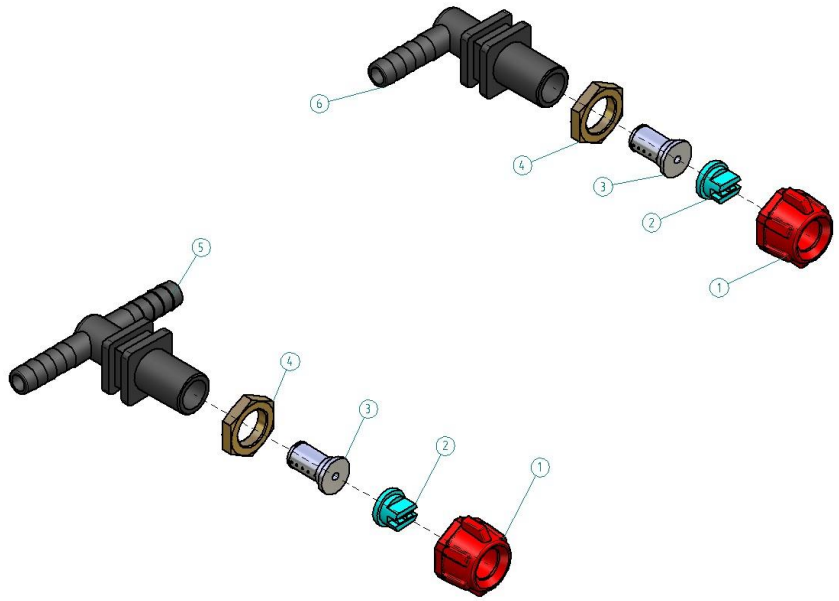

Pos.Nr.:	Artikelnr.:	Bezeichnung:	Name:	Désignation:	EC
1	8D-0005	Mutter	nut	écrou	
2	8D-0003	Düse	nozzle	Gicleur	
3	8D-0004	Filter	filter	filtre	
4	9M-3/8	Mutter	nut	écrou	
5	8D-0002	Anschluss doppelt	Fitting double	Raccord de tuyau double	
6	8D-0001	Anschluss einfach	Fitting single	Raccord de tuyau simple	
7	3S-10/16	Schlauch (Länge bei Bestellung angeben)	Hose (note length by order)	Tuyau (Spécifiez la longueur en ordre)	
8	9SSC-N14/17/7	Schlauchschelle	Hose band clip	collier de serrage	
9	5K-7M9	Schlauch-Kupplung (Muffe)	Hose connector (socket)	raccord pour tuyau manche	
10	5K-7S9	Schlauch-Kupplung (Stecker)	Hose connector (plug)	raccord pour tuyau fiche	

Dreipunktadapter Kat.2

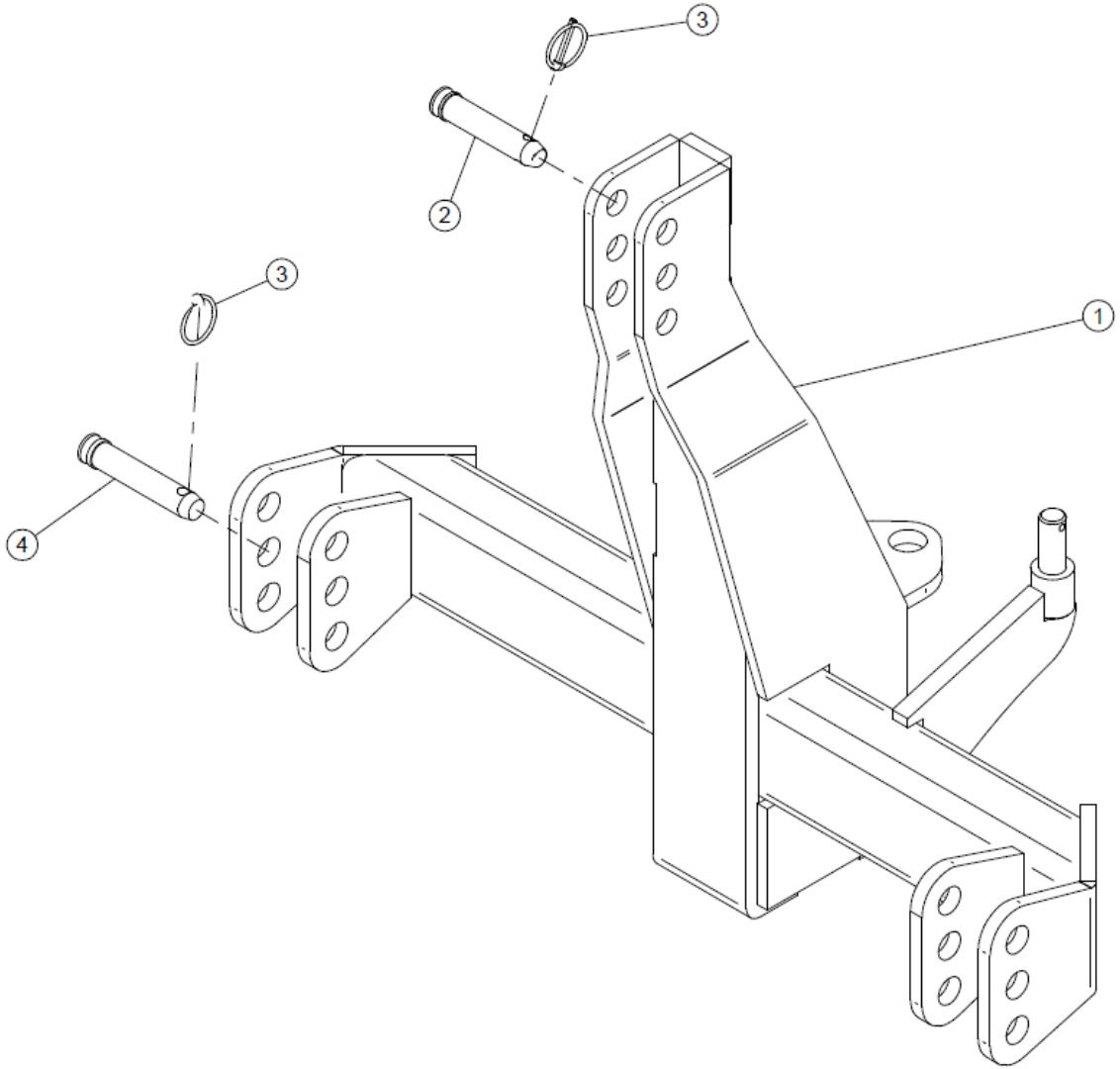

Pos.Nr.:	Artikelnr.:	Bezeichnung:	Name:	Désignation:	EC
1	**00R-A3P-0001**	Dreipunktadapter Kat. 2			1
2	**10M-0214**	Absteckbolzen			1
3	**9KS-10**	Klappstecker			3
4	**10M-0209**	Absteckbolzen			2

Anbauplatte

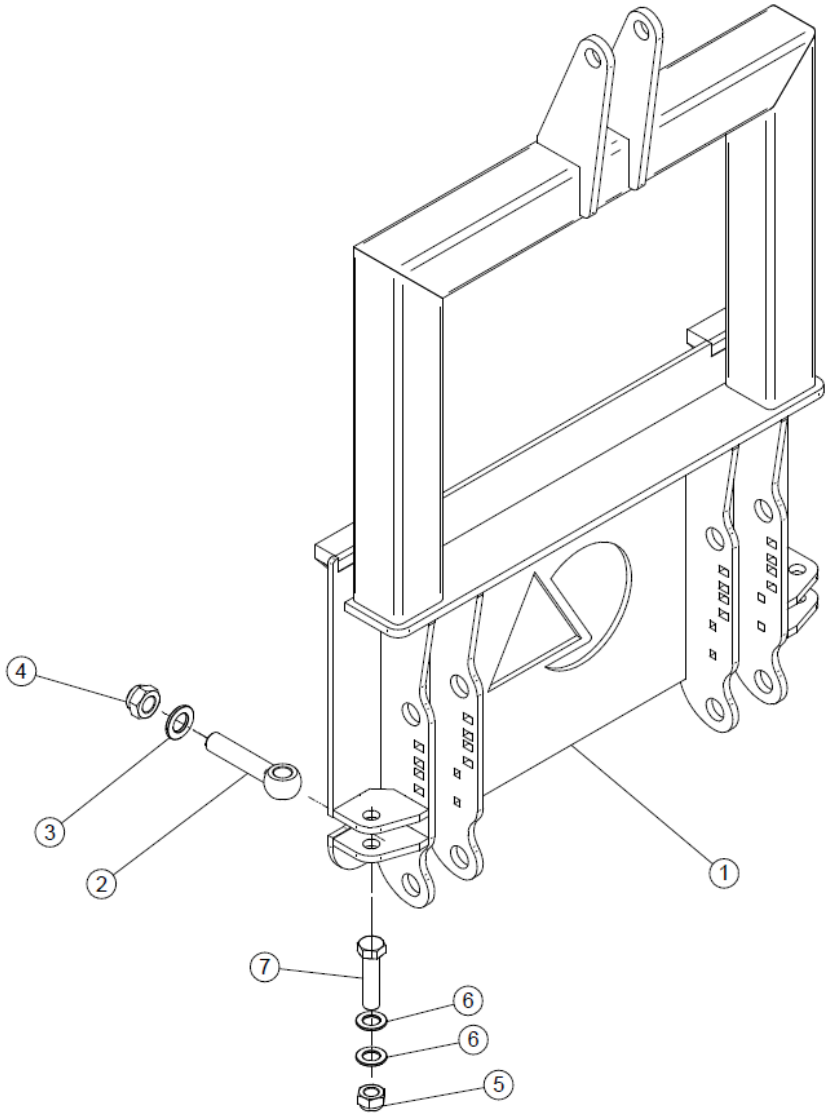

Pos.Nr.:	Artikelnr.:	Bezeichnung:	Name:	Désignation:	EC
1a	**00R-AP-0001**	Anbauplatte Form F1,F1C-EN15432-1,Form A Din 76060			
1b	**00R-AP-0002**	Anbauplatte Form F2 EN15432-1			
1c	**00R-AP-0003**	Anbauplatte Form B DIN 76060			1
2	**9SA-24/120**	Augenschraube			2
3	**9B-24**	Scheibe			2
4	**9MS-24**	Mutter			2
5	**9MS-20**	Mutter			2
6	**9B-20**	Scheibe			4
7		Schraube			2

Beleuchtung LED

Pos.Nr.:	Artikelnr.:	Bezeichnung:	Name:	Désignation:	EC
1	11L-0015	LED Leuchte			2
2	11K-0010	Kabel			
3	11S-0033	Stecker			

Warnflaggen

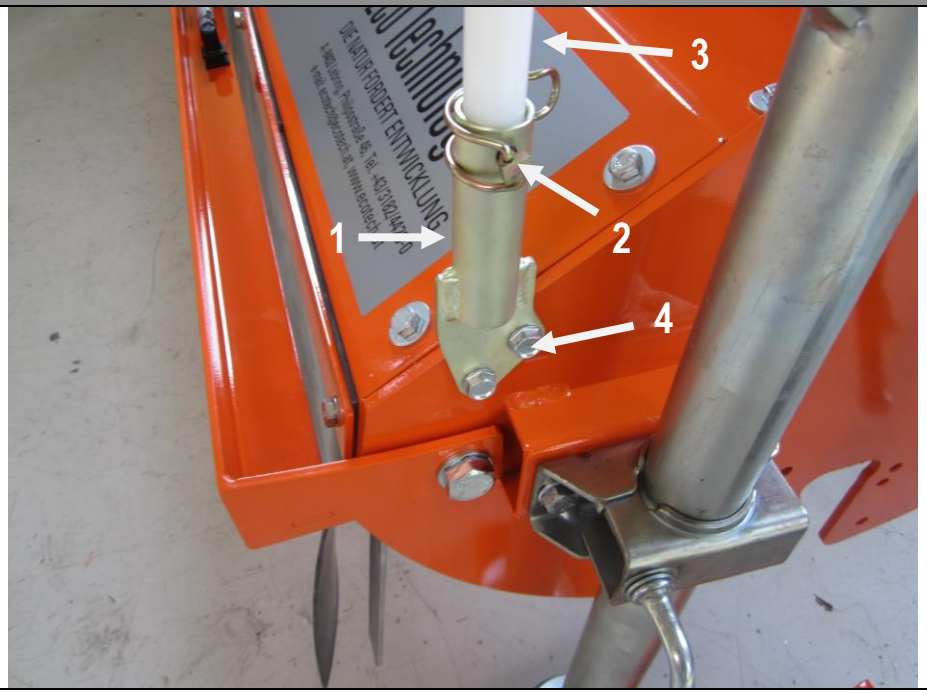

Pos.Nr.:	Artikelnr.:	Bezeichnung:	Name:	Désignation:	EC
1	00EPA3-0055	Fahnenhalter			2
2	9KSR-6	Klappstecker			2
3	10BE-0040	Warnflagge			2
4	9SKI-6/16	Schraube			4