ECO-KEHRMASCHINE SGK

IDEAL FÜR DEN GANZJAHRESEINSATZ

Die Eco-Kehrmaschinen überzeugen durch die ausgeklügelten Detaillösungen, die für **optimale Kehrergebnisse** sorgen. Neben der einfachen und sehr effizienten **Einstellmöglichkeit der Hauptbürste und des Seitenbesens** gewährleistet die äußerst robuste Bauweise die Langlebigkeit der Maschinen. Durch die ausgereifte Technik mit dem speziell entwickelten Zubehör können die Kehrmaschinen in **allen Anwendungsbereichen** optimal eingesetzt werden. Ob damit der **Frühjahrsputz, das ganzjährige Kehren oder die Schneebeseitigung** durchgeführt wird, die Kehrmaschinen überzeugen durch wesentliche Vorteile, die die Unterhaltskosten reduzieren und die Handhabung wesentlich erleichtern.

Anbaumöglichkeiten

Kompakttraktor bis 50 PS

Knicklenker klein < 1,5 t

VORTEILE

- **verwindungssteifer Rahmen sorgt für Langlebigkeit**
- **einfache Bürsteneinstellung durch massive Stellspindeln**
- **leistungsstarker mechanischer Antrieb der Hauptbürste über die Gelenkwelle**
- **Eco-Twin-System – Freikehren oder Sammeln mit 1 Kehrmaschine**

ecotech

ECO-KEHRMASCHINE SGK

Die ECO Kehrmaschine SGK besteht aus

- Einem äußerst **stabilen und verwendungssteifen Rahmen** mit integriertem **horizontalen Niveauausgleich**, damit sich die Kehrmaschine selbständig den Bodenunebenheiten anpassen kann. Der Rahmen wurde speziell für hohe Belastungen ausgelegt, damit eine lange Lebensdauer gewährleistet ist.
- Einer sehr offenen, hoch gezogenen vorderen **Rahmenöffnung**, damit erreicht man beste Ergebnisse beim Schneekehren. Somit kann sich kein Schnee an der vorderen Behälterkante aufbauen und die Öffnung verschließen.
- Den serienmäßigen seitlichen **Abstellstützen** zum sicheren Abstellen der Kehrmaschine.
- Den sehr massiven **Stellspindeln mit Sperrklappen** und den **Laufrädern mit Superelastikbereifung**. Durch die Sperrklappen wird ein ungewolltes Verstellen der Stellspindel verhindert. Die Stellspindeln sind mit einer Skala ausgeführt für die exakte Höheneinstellung.
- Der beidseitig gelagerten **Bürstenwelle**, die sehr massiv ausgeführt ist, damit auch bei sehr hohem Bürstendruck keine Verformungen der Bürstenwelle oder des Rahmens auftreten.
- Einem sehr leisen und robusten **Winkelgetriebe** und dem seitlichen **Kettenantrieb**. Der Kettenantrieb ist durch einen massiven Antriebskasten, gegen Beschädigungen, Schmutz und Staub, geschützt.
- Einer **geringen Durchfahrtsbreite** bei großer Kehrbreite durch die kompakte Bauweise.
- Der **Bürstenverstellung über Stellspindeln** und einer speziell entwickelten **Behälteranlenkgeometrie**. Damit bleibt der Einwurfspalt zwischen Bürste und Behälter annähernd konstant und sorgt auch bei abgenutzter Bürste für ein konstant gutes Kehrergebnis.
- Einer **manuellen Schrägstellvorrichtung** zum seitlichen Schwenken der Kehrmaschine – optional mit Hydraulikzylinder.
- Einer passenden **Gelenkwelle** für das jeweilige Trägerfahrzeug.

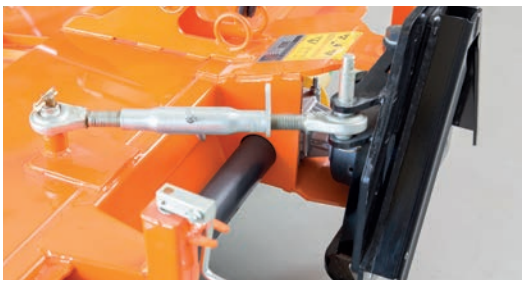

horizontaler Niveauausgleich

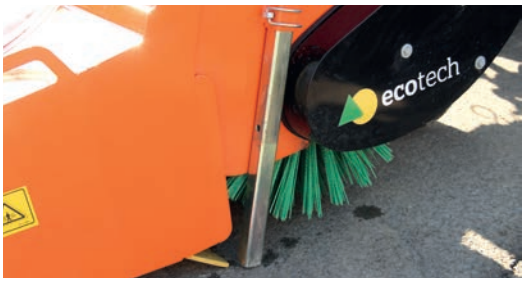

Abstellstütze

Laufrad mit Stellspindel

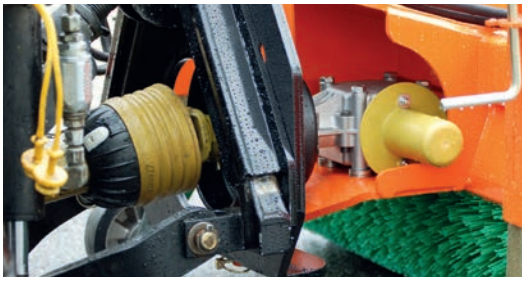

Gelenkwellenantrieb

Eco-Twin-System

Sammeln

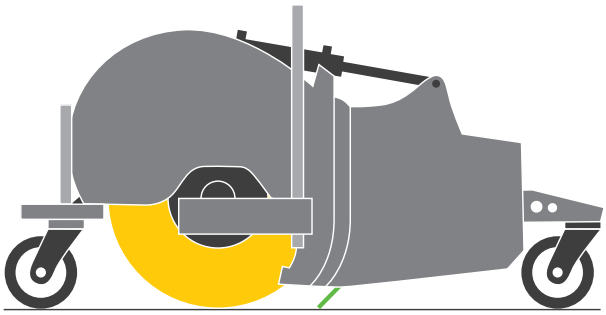

Freikehren

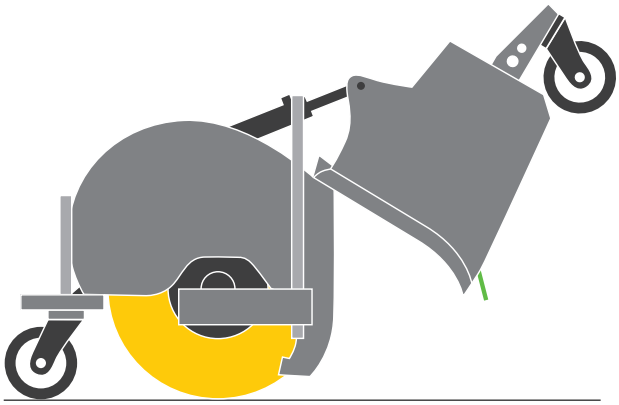

Ob Schmutzsammeln mit Kehrgutbehälter oder Freikehren ohne Schmutzaufnahme: das Eco-Twin-System ermöglicht **schnelles und einfaches** Bedienen der Kehrmaschine.

Sonderausstattung

- Für den Anbau stehen verschiedene **Adapter** für die unterschiedlichen Frontaushebungen zur Verfügung, z.B höhenverstellbarer Dreieckadapter KAT0, Schnellwechselplatten, etc...
- **Hauptbürstenbesatz** entweder zum Schmutzkehren oder zum Schneekehren.
- **Schmutzsammelbehälter hydraulisch entleerbar** mit serienmäßiger Gummischürfleiste, damit kein Kehrgut unter dem Behälter nach vorne gekehrt wird. Der Schmutzsammelbehälter deckt seitlich die Hauptbürste ab, somit verliert man seitlich kein Kehrgut und das Kehrergebnis wird wesentlich verbessert.
- **Wassersprüheinrichtung** für den Schmutzsammelbehälter bzw. für den Seitenbesen. Die Wasserdüsen sorgen, dass der Staub gebunden und somit die Staubentwicklung stark reduziert wird. Diese ist bei sehr trockenem Untergrund empfehlenswert.
- **Schmutzfangtuch** mit oder ohne Wassersprüheinrichtung, damit beim Freikehren der Schmutz nicht zu weit weggeschleudert wird.
- **Hydraulikzylinder** wahlweise zum Schwenken oder zur Entleerung des Schmutzsammelbehälters. Es besteht auch die Möglichkeit 2 Zylinder zu Montieren um beide Funktionen ohne Umbauarbeiten anzusteuern.

elektrisches Umschaltventil

- **Elektrisches hydraulisches Umschaltventil**, damit kann zwischen 2 Hydraulikfunktionen umgeschalten werden, wenn das Trägerfahrzeug nur einen doppelwirkenden Hydraulikanschluss hat.
- Leistungsstarker **hydraulisch angetriebener Seitenbesen** mit Kunststoff- oder Poly-/Stahlbesatz. Über 2 Stellspindeln kann der Bürstendruck und der Angriffswinkel des Bürstentellers eingestellt werden. Somit erzielt man auch bei abgenutzter Bürste ein optimales Ergebnis.
- **Wassertank mit 12V Sprühpumpe** – siehe Produktdatenblatt Wassertank

Schmutzsammelbehälter

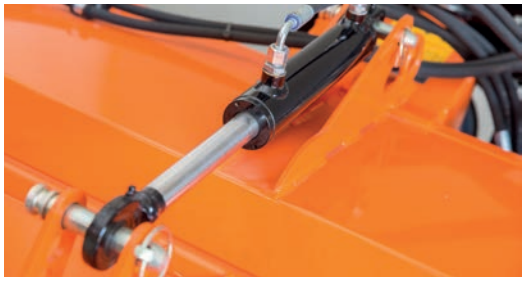
Hydraulikzylinder

einstellbarer Seitenbesen

Einstellbarer Seitenbesen

Damit das Kehrergebnis des Seitenbesen auch bei abgenützter Bürste gleichbleibend ist, wurde dafür der einstellbare Seitenbesen entwickelt.

- Einstellbarer Seitenbesen:
  - Anpresspunkt und Auflagewinkel sind separat einstellbar.
  - Dies garantiert einen geringeren Bürstenverschleiß und ein optimales Kehrergebnis.
- Eingriff bei 4:00 Uhr
- Auslassen bei 10:00 Uhr

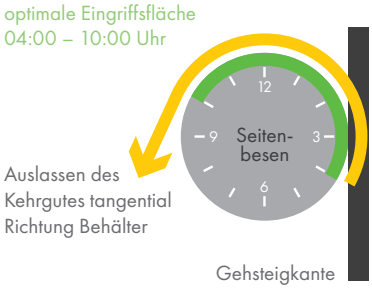

ECO-KEHRMASCHINE SGK

Wann brauche ich welchen Bürstenbesatz?

Die Auswahl des Bürstenbesatzes ist ausschlaggebend für das Ergebnis!

Schneekehrwalze

Tipps vom Experten

Polypropylen – Kunststoffbesätze

- bei Schmutz mit feinen Anteilen/Splitte (Kehrkraft)

Stahl – Stahlbesätze

- bei gröberer Verschmutzung, zb. Erde (Reißkraft)

Es gibt verschiedene Stärken der Beborstung, welche, abhängig von der Verschmutzung, gewählt werden sollen.

Sondereinsatz Schneekehren

- nur für pulvrigen Schnee und geringe Schneehöhen einsetzbar
- die Bürste hat Zwischenräume, damit der Schnee nicht verklebt

Empfehlung zum Schmutzkehren:

- Bestückung Seitenbesen:
  Poly-/Stahlmischbesatz – bei festhaftendem Schmutz am Straßenrand und reiner Polybesatz in der Nähe von Viehweiden.
- Bestückung Hauptbürste:
  reiner Polybesatz – bei Splittkehrung
  Stahlbesatz oder Poly-/Stahlmischbesatz – bei festgefahrenem Schmutz

Technische Daten

TYPE		SGK-130	SGK-150
Kehrbreite gerade Stellung/Schrägstellung	(mm)	1300/1180	1500 /1360
Gesamtaußenbreite in gerader Stellung ohne Seitenbesen	(mm)	1420	1620
Bürstendurchmesser	(mm)	400	400
Schrägstellung	(°)	25	25
Schmutzsammelbehälter	(l)	130	150
Seitenbesendurchmesser	(mm)	500	500
min./max. Ölmenge für Seitenbesen	(l/min)	20/50	20/50
min./max. Öldruck für Seitenbesen/Hydraulikzylinder	(bar)	120/175(230)	120/175(230)
Drehzahl der Frontzapfwelle	(Upm)	1000/2000	1000/2000
Gewicht ~ je nach Ausstattung	(kg)	140	155

ecotech
Eco Technologies
Planungs-, Entwicklungs- und HandelsgesmbH
A-8403 Lebring, Philipsstraße 46
Tel. +43/3182/4420-0, Fax +43/3182/4420-17
e-mail: ecotech@ecotech.at, www.ecotech.at

PDB-SGK-V1-2018