ECO-WILDKRAUTBÜRSTE WKT-7

DIE UMWELTFREUNDLICHE UNKRAUTBEKÄMPFUNG

Gerade in den **Sommermonaten** sprießt das **Unkraut** aus allen Fugen am Gehweg, Pflasterflächen und entlang von Straßen. Mit der Wildkrautbürste kann man **umweltfreundlich** ohne den Einsatz von Herbiziden das Unkraut entfernen. Ein weiterer Vorteil der mechanischen Unkrautbeseitigung ist, dass man durch das Herausbürsten von Erde, etc den Nährboden für weiteren Bewuchs enorm dezimiert. Die mechanische Unkrautbeseitigung ist zudem auch noch sehr **kostengünstig und sicher** im Vergleich zu anderen Verfahren der Unkrautbeseitigung.

Anbaumöglichkeiten

Kompakttraktor bis 50 PS

Traktor bis 150 PS

Knicklenker klein < 1,5 t

Knicklenker groß > 1,5 t

Geräteträger

Hoflader

Radlader bis 7,5 t

VORTEILE

- + **umweltfreundlich durch Vermeidung von Herbiziden**
- + **optimale Anpassung an den Untergrund durch die Bürsteneinstellmöglichkeiten**
- + **äußerst robuste Ausführung sorgt für Langlebigkeit**
- + **leistungsstarker Antrieb für müheloses Entfernen von Unkraut**

ecotech

ECO-WILDKRAUTBÜRSTE WKT-7

Die Wildkrautbürste WKT-7 besteht aus

- Einem äußerst robusten und stabilen **Formrohrrahmen**, der für diese Art von Belastungen konzipiert wurde. Neben der theoretischen Berechnung wurde dieser auch in vielen Praxistests erprobt und weiterentwickelt.
  Alle **Drehpunkte/Bolzenverbindungen werden paarungsverbohrt** bzw. nach genauen Toleranzvorgaben gefertigt. Somit wird ein „Ausschlagen" der Drehpunkte vermieden und die Genauigkeit der Einstellung auch über Jahre hinweg gewährleistet.
- Einer ausgeklügelten **Geometrie der Anlenkpunkte** zur Einstellung der Bürste, somit ist der Bürstenkopf sehr einfach und präzise einzustellen, um das optimalste Bearbeitungsergebnis zu erhalten.
- Einem sehr **stabilen Bürstenteller**, bei dem die Seilbüschel oder Flachdrahtbüschel über **Klemmhülsen** sehr einfach und schnell gewechselt werden können.
- Dem **Bürstenteller**, der über **2 Stellspindeln** oder wahlweise über **Hydraulikzylinder in 2 Ebenen** (links/rechts und vor/zurück) dem **Untergrund angepasst** werden kann. Somit ist eine Bearbeitung von Bordsteinkanten, Rinnen udgl. kein Problem, da die Bürste immer optimal eingreift.
- Dem **Auslegerarm**, der über eine **Stellspindel oder** wahlweise **hydraulisch** nach rechts geschwenkt wird. Somit kann auch bei sehr engen Stellen oder bei Einbuchtungen problemlos das Unkraut entfernt werden. Dadurch ist auch die Sicht auf den Bürstenteller optimal und erleichtert das Arbeiten wesentlich.
- Einem sehr leistungsstarken **Hydraulikmotorantrieb**, der für ein hervorragendes Resultat bei der Unkrautbeseitigung sorgt.
- Einem **serienmäßigen Wurfschutz**, der perfekt auf die unterschiedlichen Einstellungen der Bürste angepasst werden kann. Somit wird das Wegschleudern von Steinen und Schmutz verhindert.

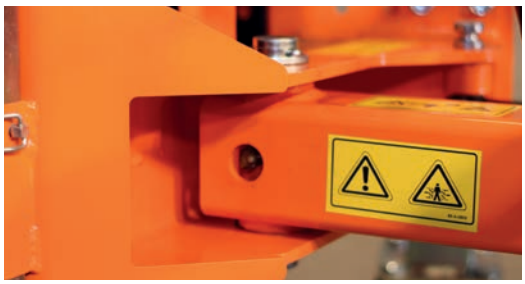

massive Ausführung

Bürstenteller

Passungen

Bürstenbesätze

Seilbüschel

Der Seilbüschelbesatz wird bei **vermoostem und verschmutztem Untergrund** eingesetzt. Durch die Kunststoffummantelung wird ein „Ausfransen" des Stahlseils verhindert.

Flachdraht

Der Flachdrahtbesatz wird vor allem bei **hölzigem Unkraut** verwendet, da dieser eine bessere Schneidwirkung gegenüber dem Seilbüschelbesatz hat.

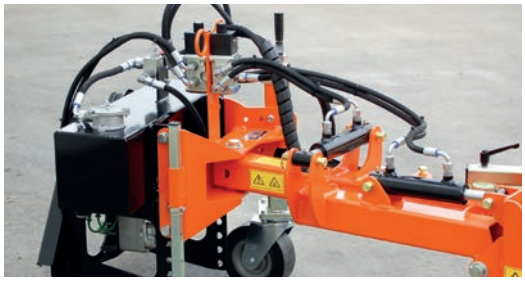

Antriebsaggregat für Frontzapfwellenantrieb

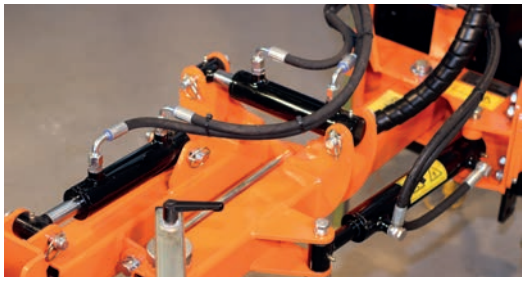

Hydraulikzylinder

Seilbüschel

Flachdraht

ecotech

Sonderausstattung

- **Laufrad** mit Stellspindel, damit kann die Bürste präzise eingestellt werden.
- Für den Anbau stehen **verschiedene Adapter** für die unterschiedlichen Frontaushebungen zur Verfügung, z.B höhenverstellbarer Dreieckadapter KAT0, 1N, 1, Dreipunktadapter KAT I, II, Schnellwechselplatten, etc...
- **Hydraulikzylinder** zum Schwenken der Bürste nach rechts
- **Hydraulikzylinder** zum Neigen der Bürste vor und zurück
- **Hydraulikzylinder** zum Neigen der Bürste links und rechts
- **Elektrisches Umschaltventil** wird zum Umschalten zwischen 2 Hydraulikzylindern verwendet, wenn das Trägerfahrzeug nur einen doppelwirkenden Hydraulikanschluss hat.

Bedienpult
elektrischer Ventilblock

- **Elektrischer Ventilblock** wird zum Umschalten zwischen 3 Hydraulikzylindern verwendet, wenn das Trägerfahrzeug nur einen doppelwirkenden Hydraulikanschluss hat.
- **Verlängerter Auslegerarm um 300** – damit erhöht sich die Reichweite des Bürstentellers nach außen.
- **Antriebsaggregat** – für den Antrieb über die Frontzapfwelle. Das Antriebsaggregat besteht aus einer leistungsstarken Hydraulikpumpe mit Vorsatzlager, dem Öltank mit integriertem Überdruckventil und dem Filter.
- **160° Schwenkeinrichtung** – damit kann der Bürstenteller links und rechts geschwenkt werden – gesamter Arbeitsbereich ca. 160°.
- **Drehrichtungsumkehrventil** – damit kann die Drehrichtung der Bürste vom Fahrersitz elektrisch jederzeit geändert werden.
- **Spezielle leistungsstarke Hydraulikmotoren** – werden bei einer sehr hohen Förderleistung des Trägerfahrzeuges verbaut (50-100 l/min).
- **Wassersprüheinrichtung** – Die Wasserdüsen sorgen für das Binden des Staubes und somit wird die Staubentwicklung stark reduziert und ist bei sehr trockenem Untergrund empfehlenswert.
- **Wassertank mit 12V Sprühpumpe** – siehe Produktdatenblatt Wassertank.
- **Heckhydraulikaggregat für den Bürstenantrieb** – siehe Produktdatenblatt Heckhydraulikaggregat.
  Dabei wird über die genormte Heckzapfwelle das Heckaggregat angetrieben und die frontseitige Wildkrautbürste mit Öl versorgt. Der große Vorteil dieser Kombination liegt beim kurzen Anbau der Wildkrautbürste vorne und das dadurch die Wildkrautbürste an unterschiedlichen Trakten angebaut werden kann, ohne auf die Frontzapfwellendrehzahl, -drehrichtung, Zapfwellenprofil Rücksicht nehmen zu müssen.

Laufrad mit massiver Stellspindel

160° Schwenkeinrichtung

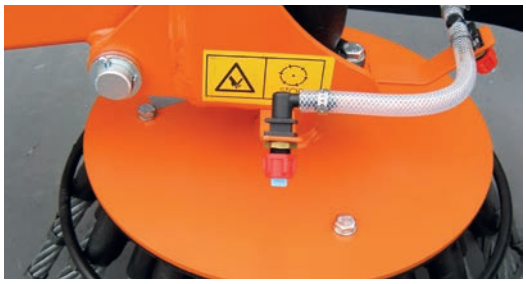

Wassersprüheinrichtung

Hydraulikmotorantrieb

Anbau Hoflader

ECO-WILDKRAUTBÜRSTE WKT-7

Arbeitsbereich Wildkrautbürste WKT-7

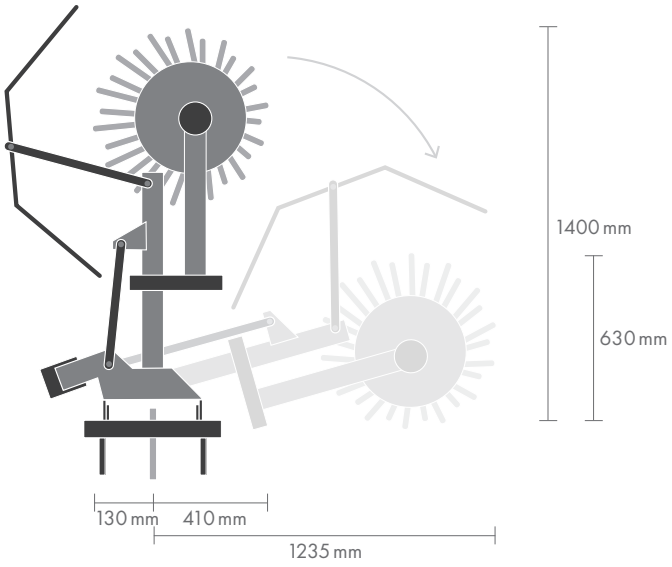

160° Schwenkeinrichtung

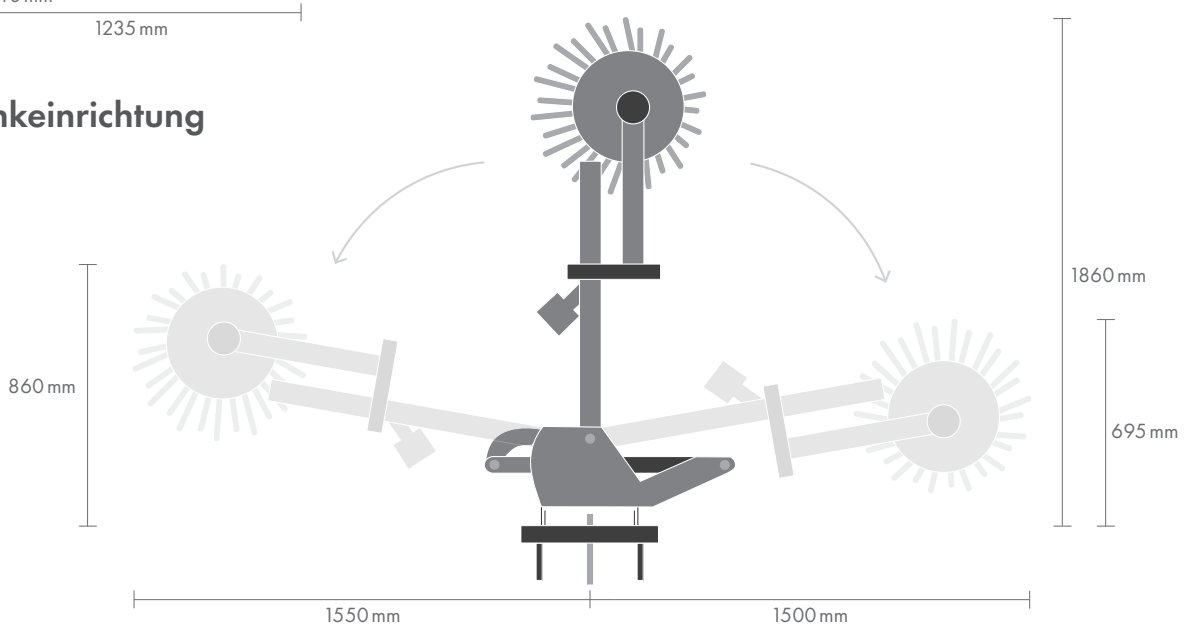

Technische Daten

TYPE		WKT-7	WKT-7 160°
Bürstendurchmesser	(mm)	700	700
Bürstenausladung (von Fahrzeugmitte bis Bürstenaußenseite in Fahrtrichtung li/re)	(mm)	130/1230	1550/1500
min./max. Ölmenge	(l/min)	25/50(160)	25/50(160)
min./max. Öldruck	(bar)	120/175(230)	120/175(230)
Gewicht mit Hydraulikmotorantrieb ~ je nach Ausstattung	(kg)	120	240

ecotech

Eco Technologies
Planungs-, Entwicklungs- und HandelsgesmbH
A-8403 Lebring, Philipsstraße 46
Tel. +43/3182/4420-0, Fax +43/3182/4420-17
e-mail: ecotech@ecotech.at, www.ecotech.at

PDB-WKT-7-V1-2018